Робототехника | Лего | Ардуино | Уроки

Лифт

2

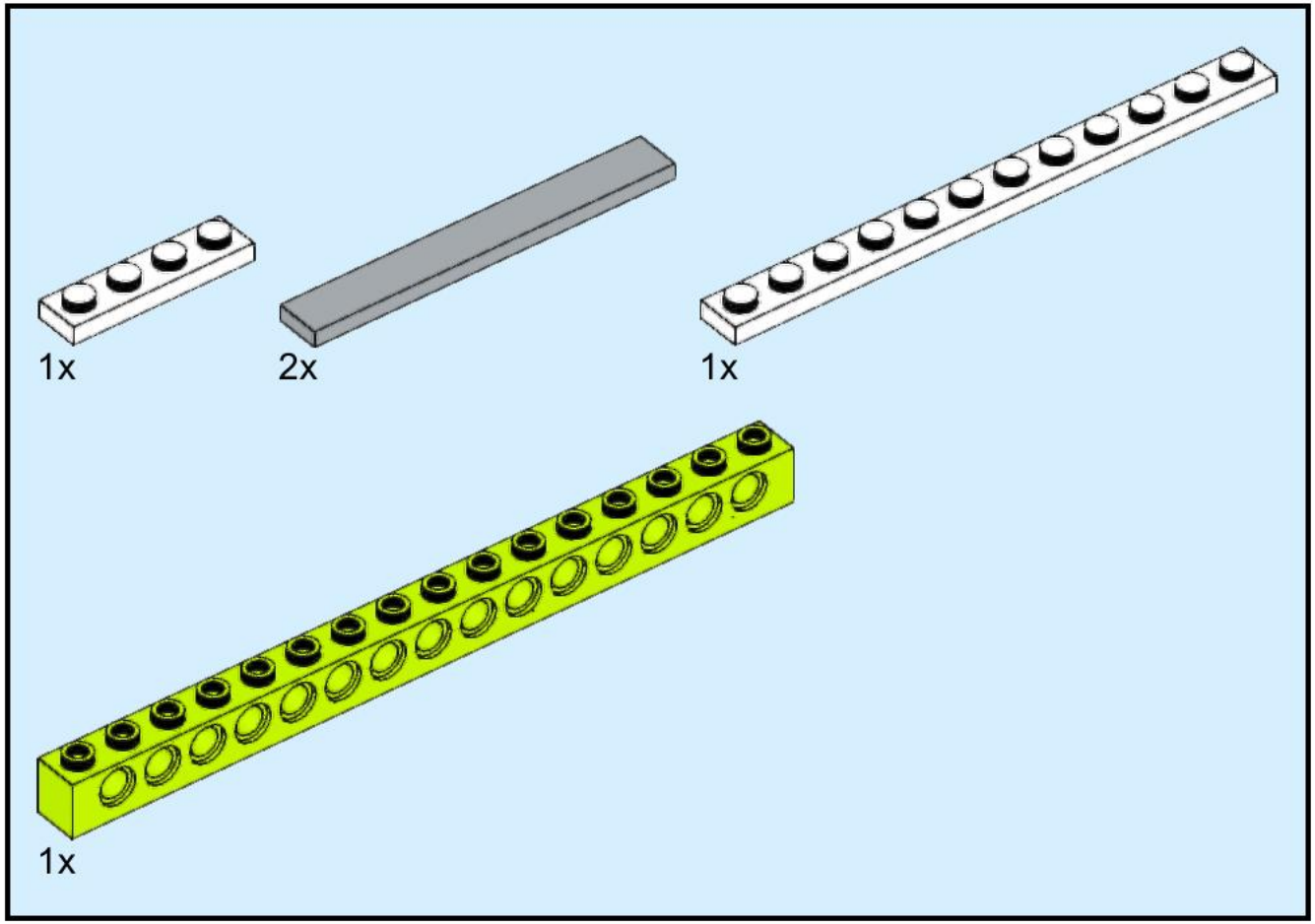

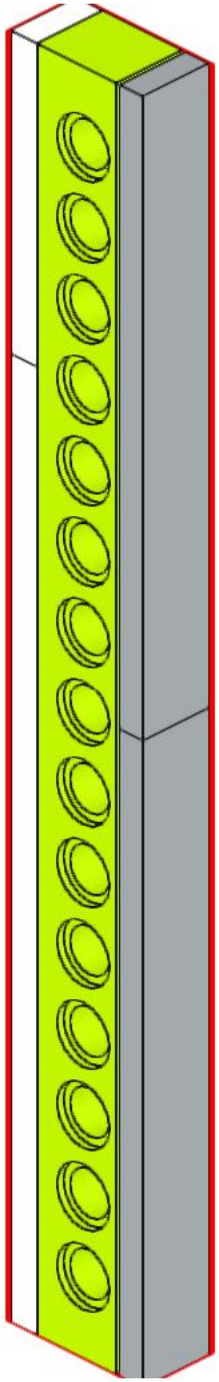

3

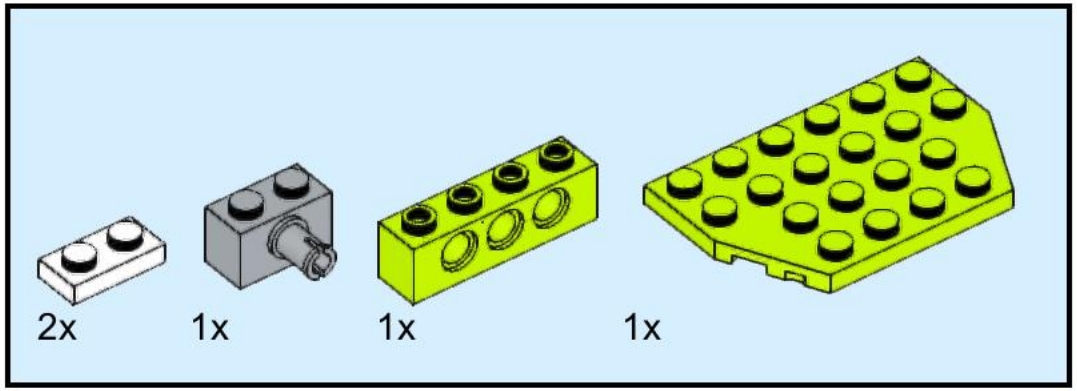

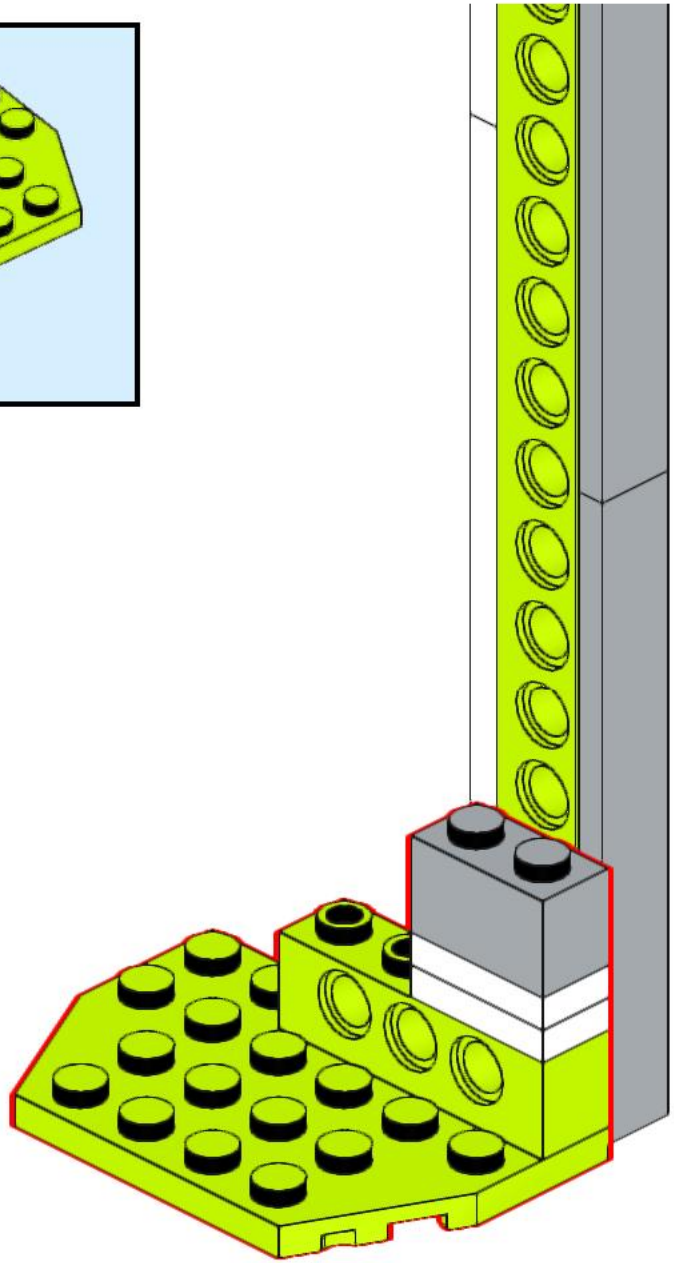

4

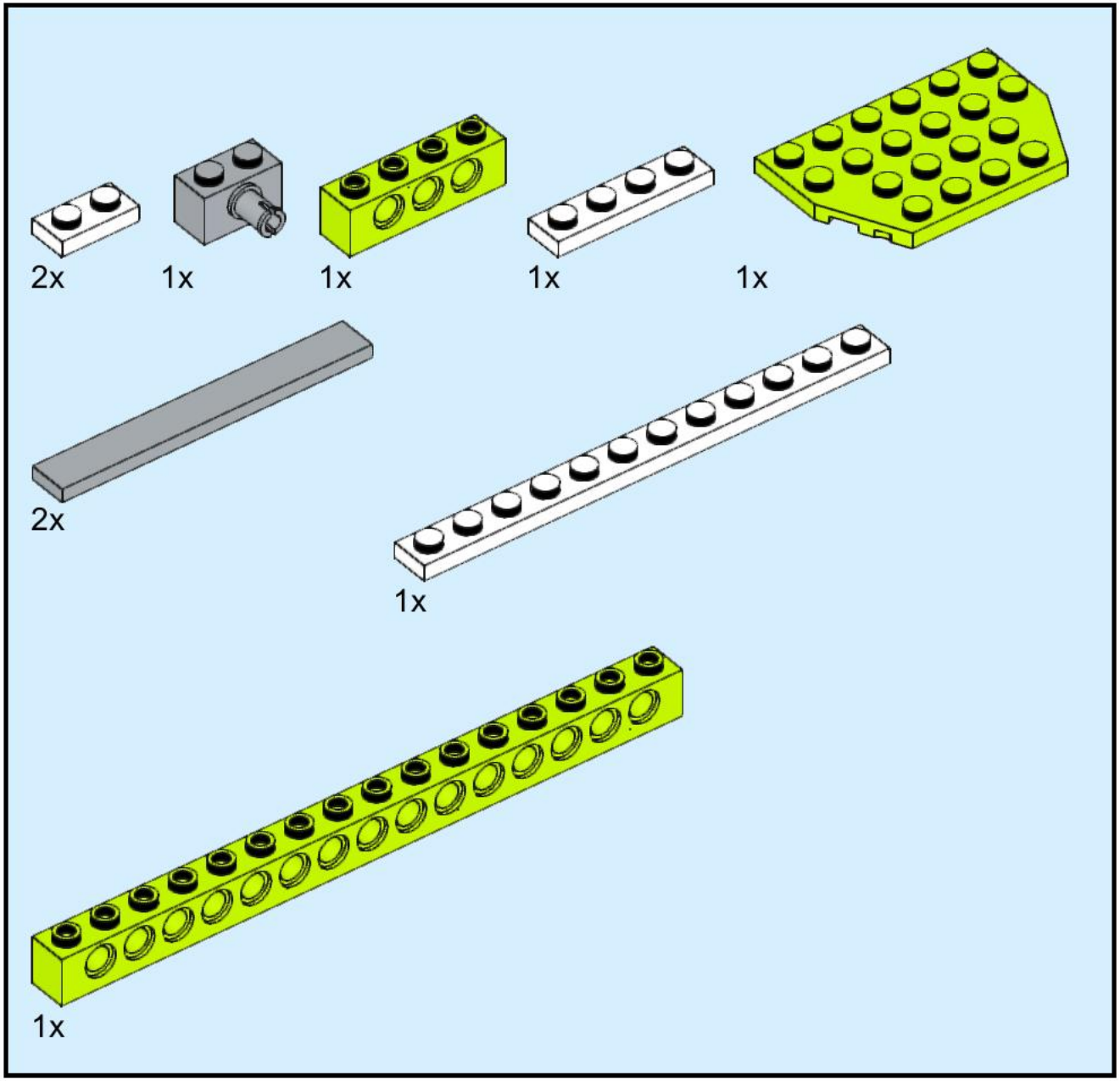

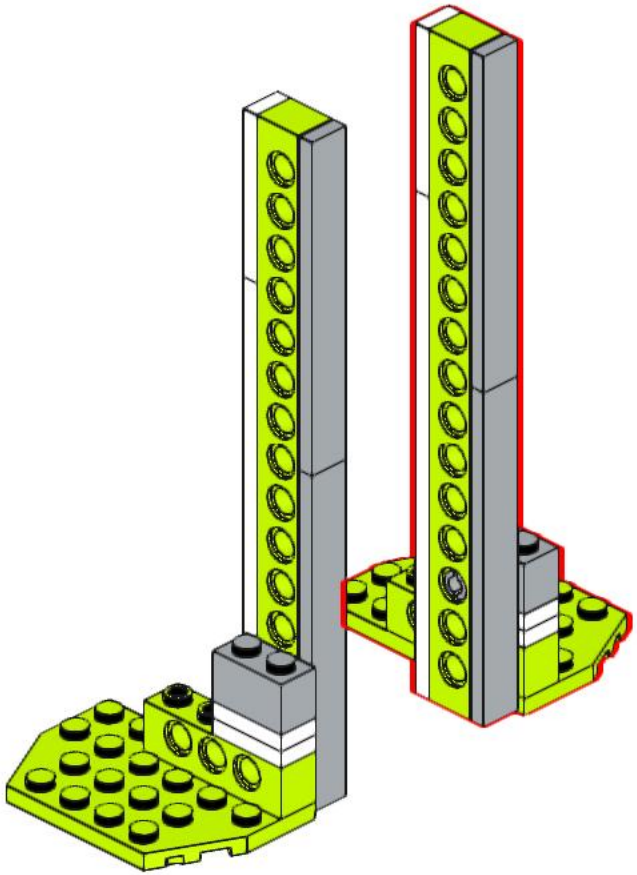

5

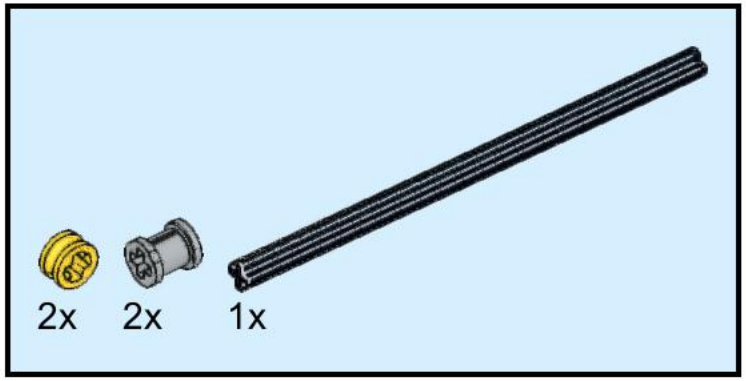

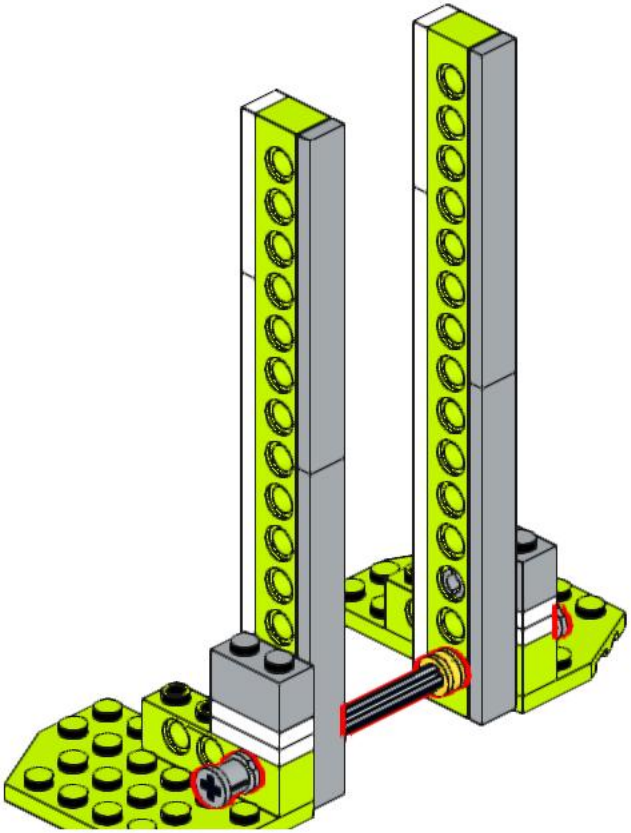

6

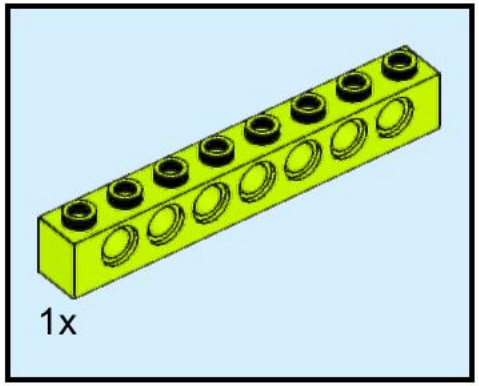

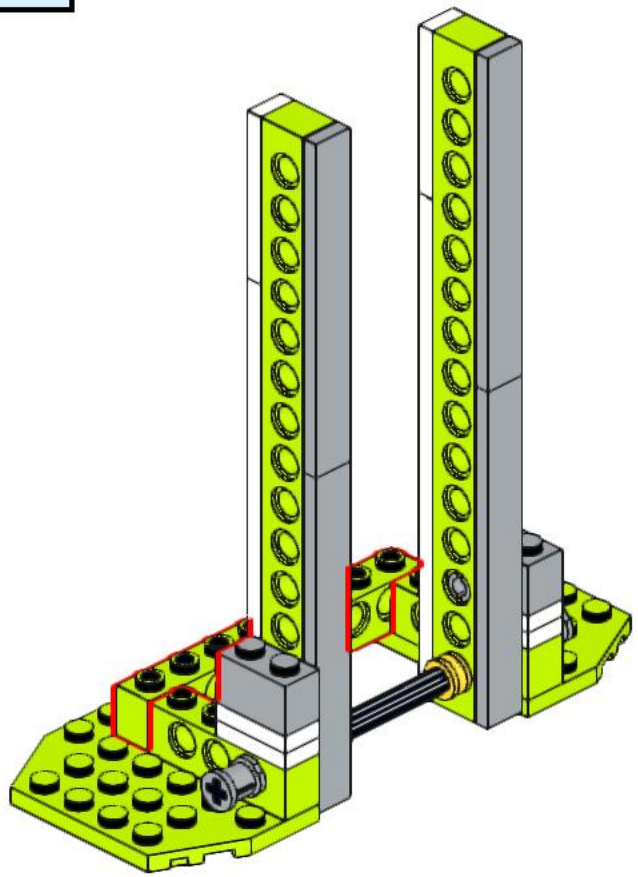

7

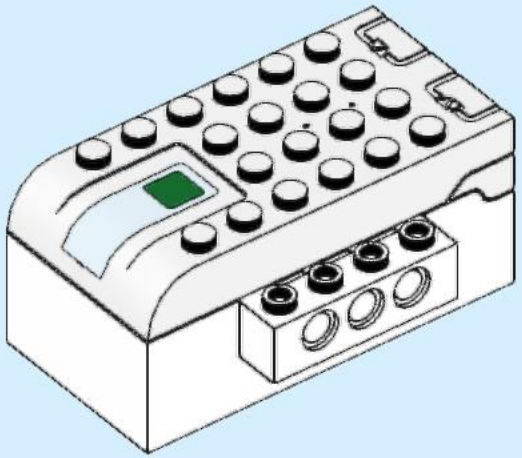

1x

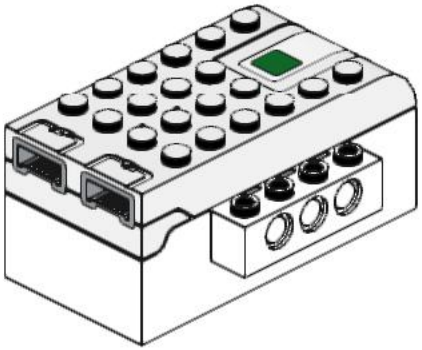

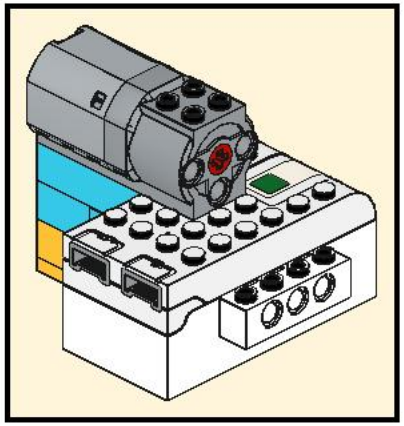

8

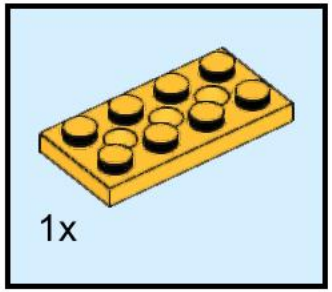

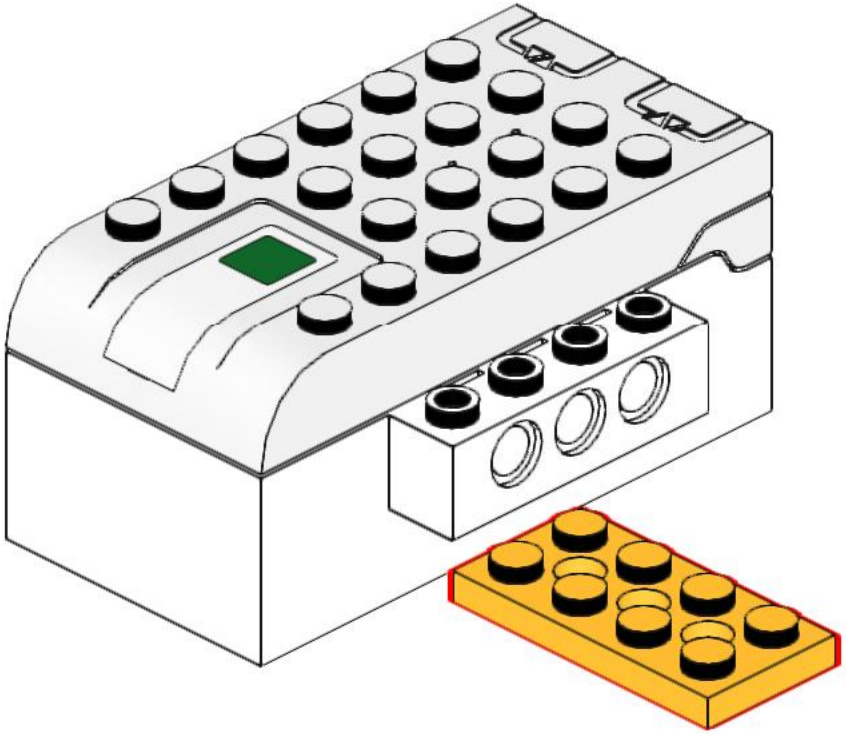

9

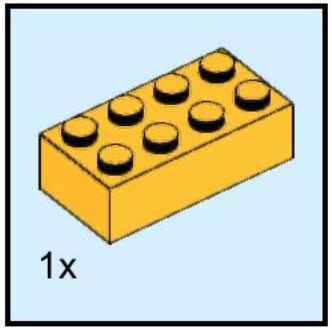

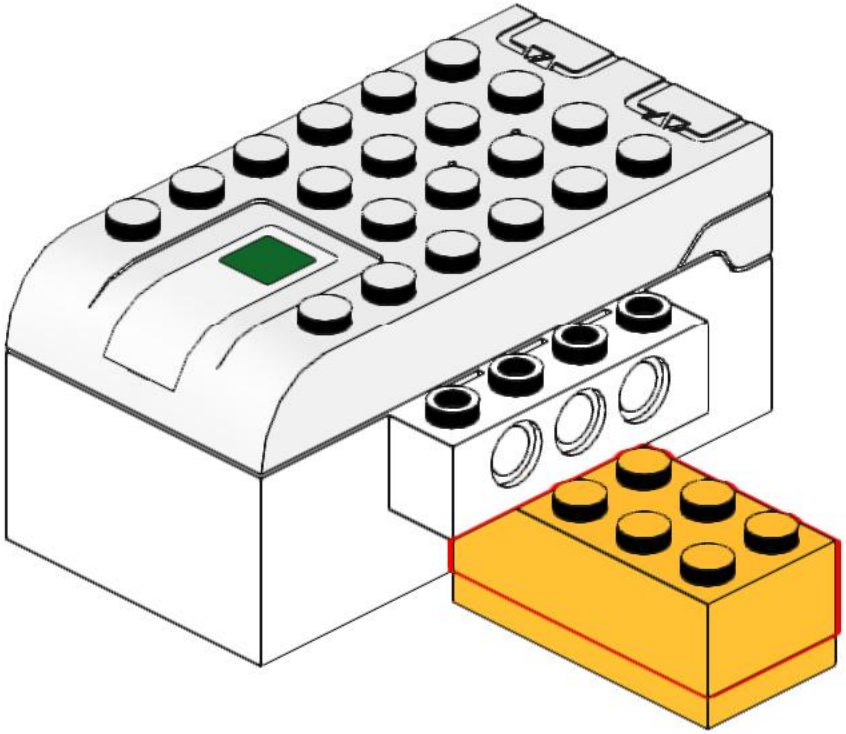

10

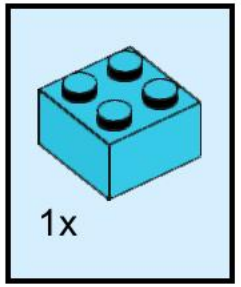

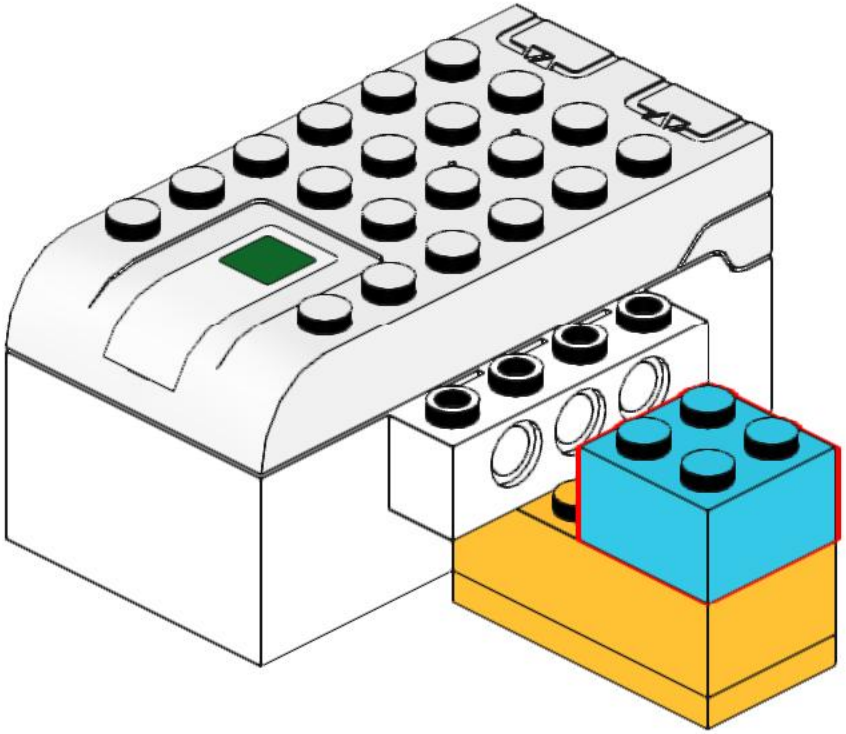

11

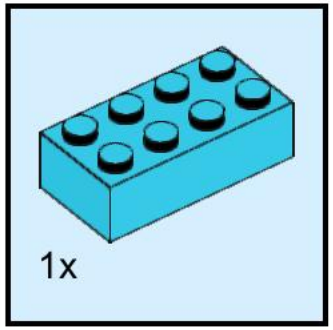

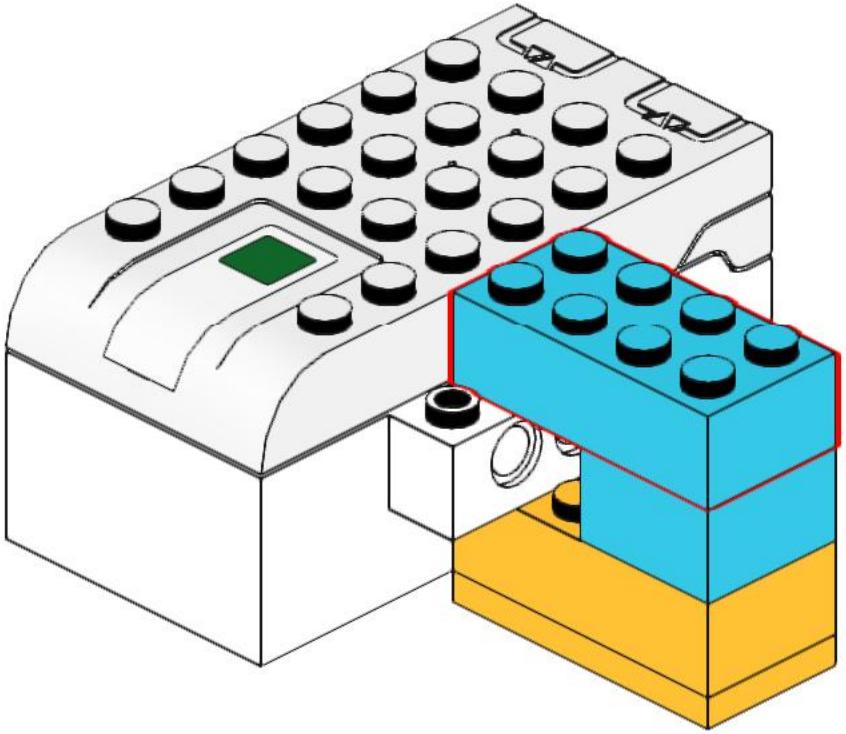

12

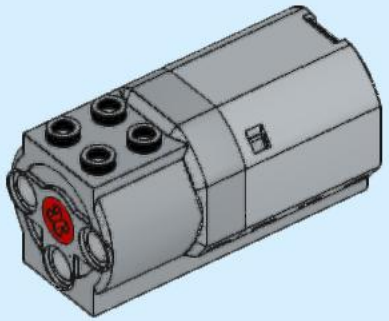

1x

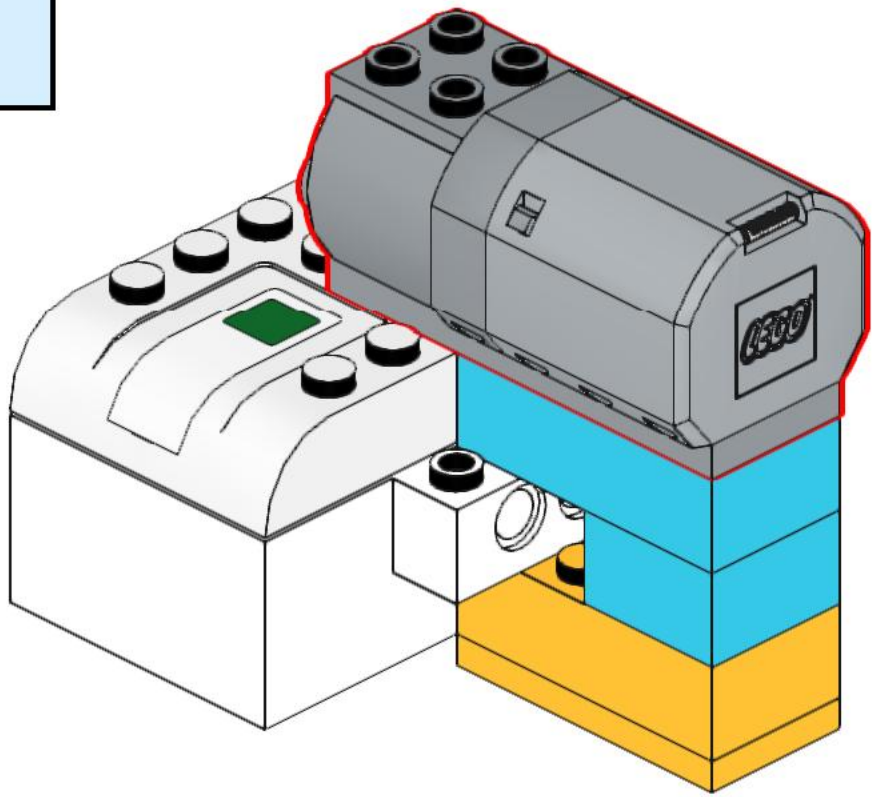

13

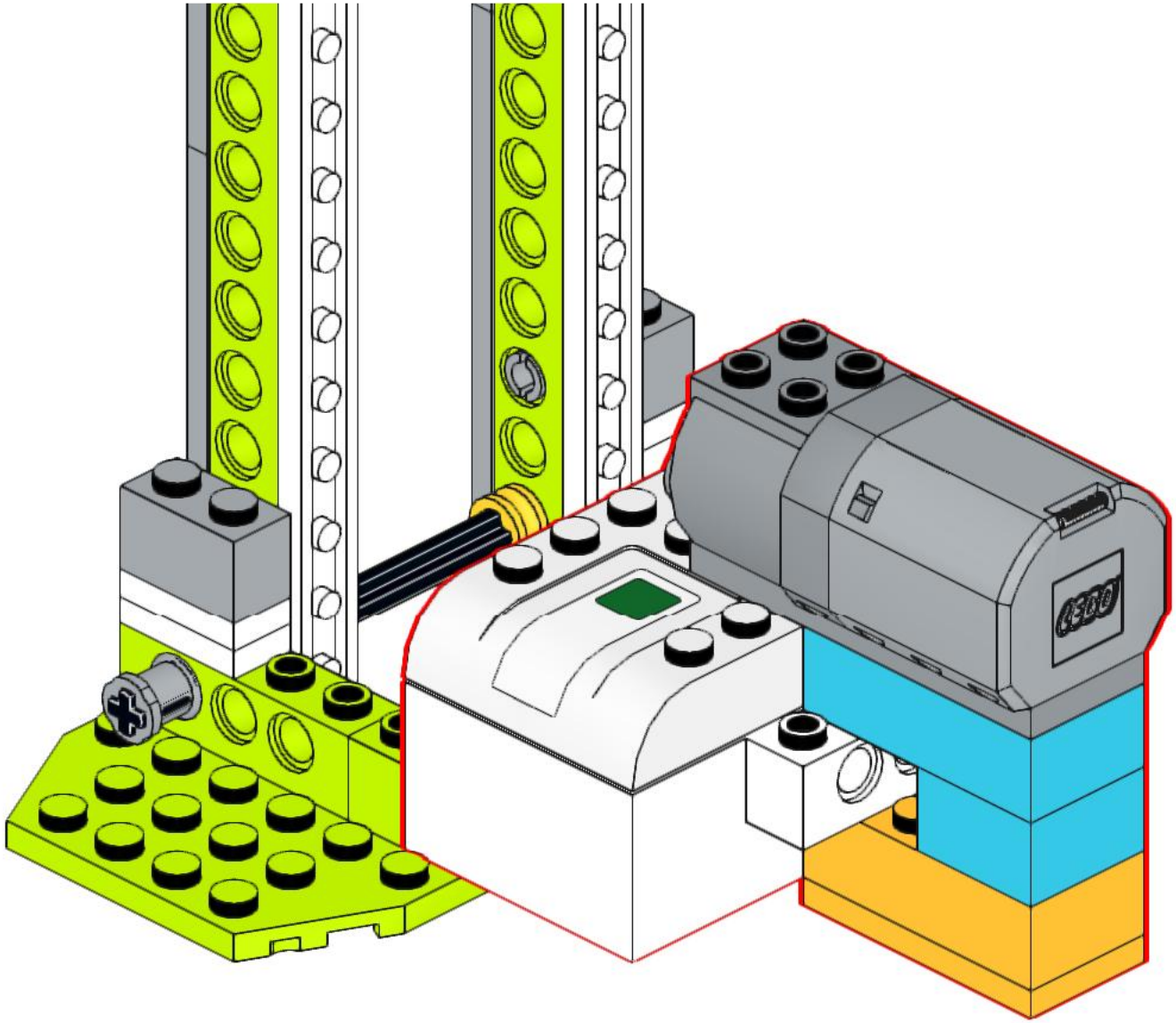

14

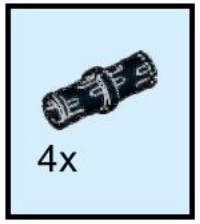

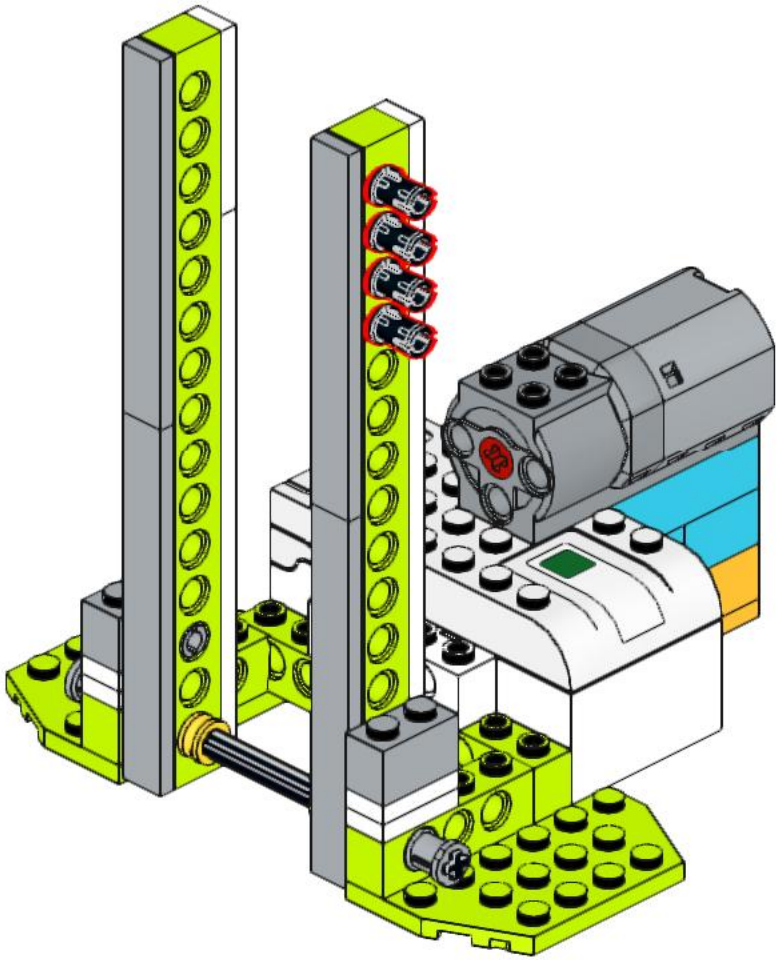

15

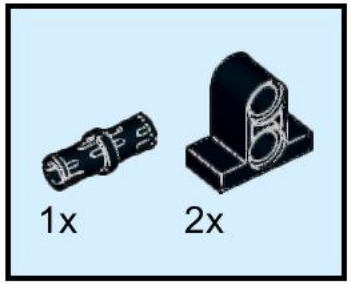

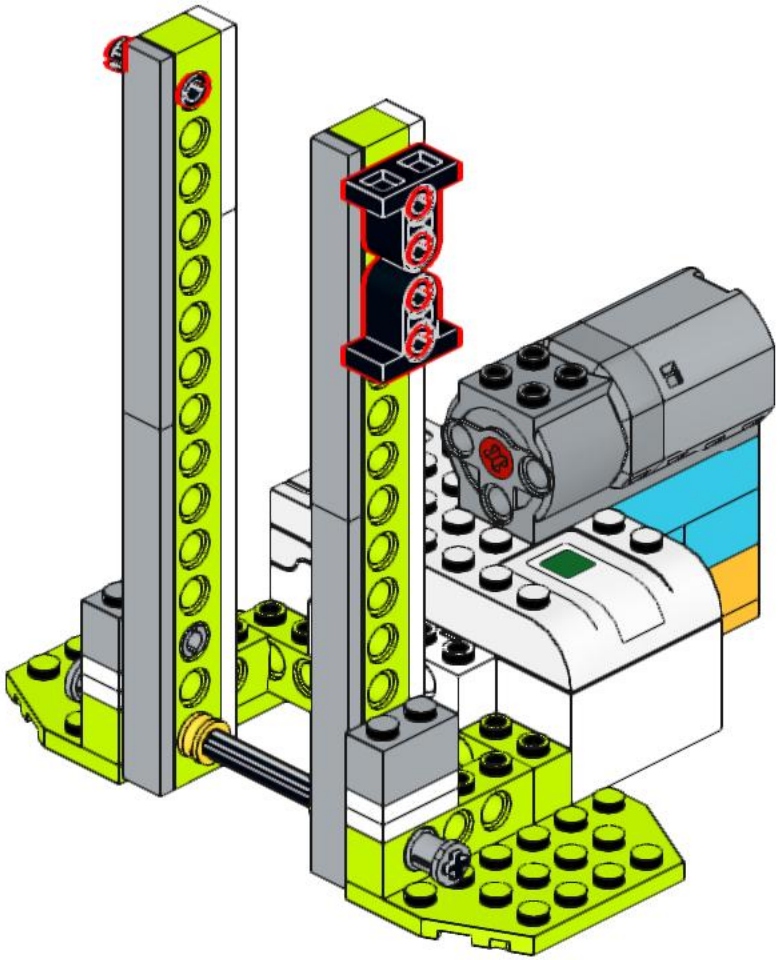

16

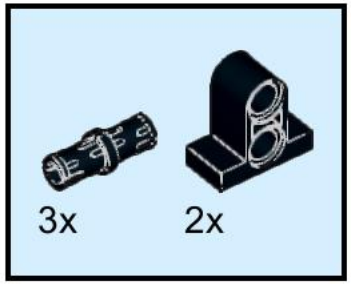

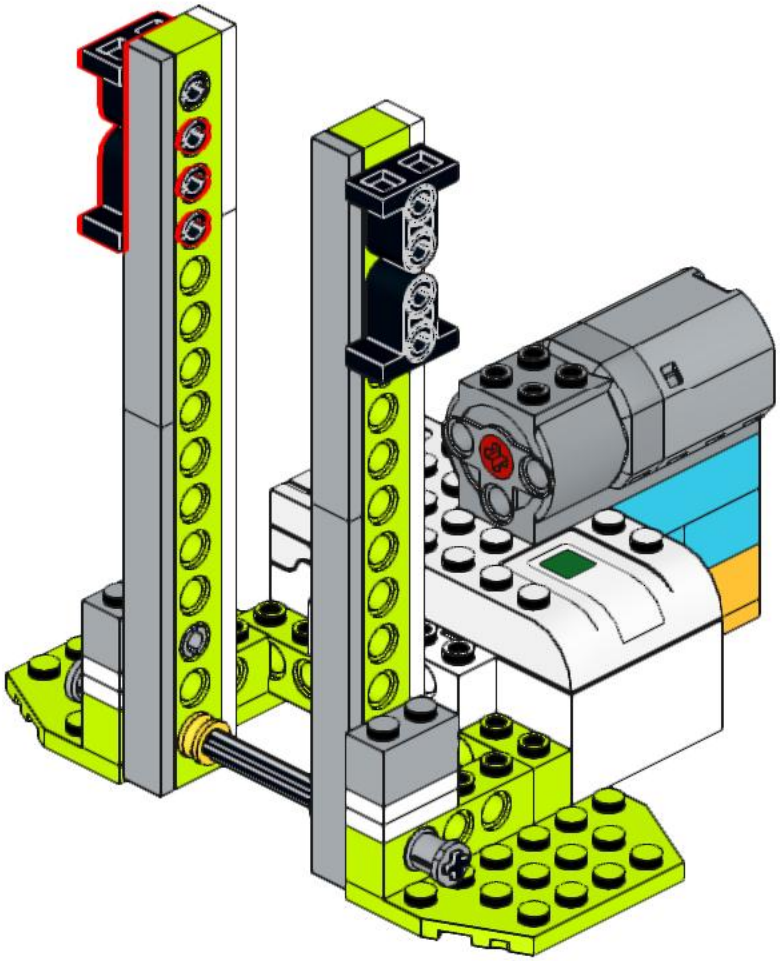

17

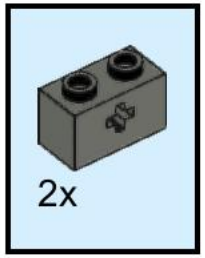

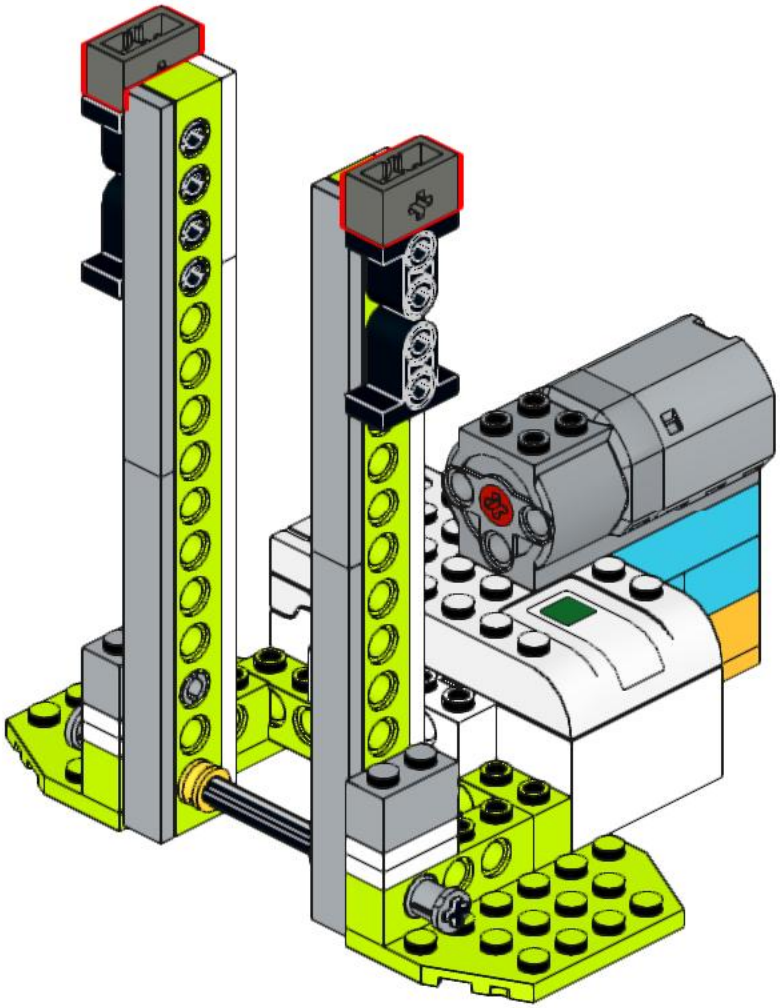

18

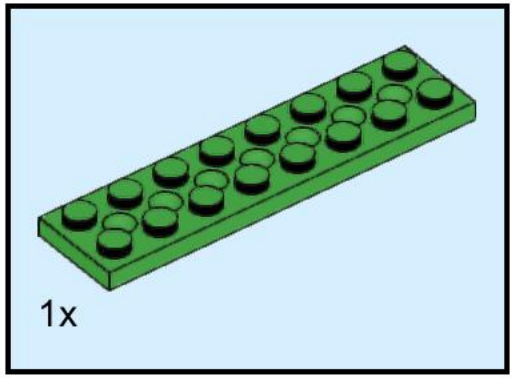

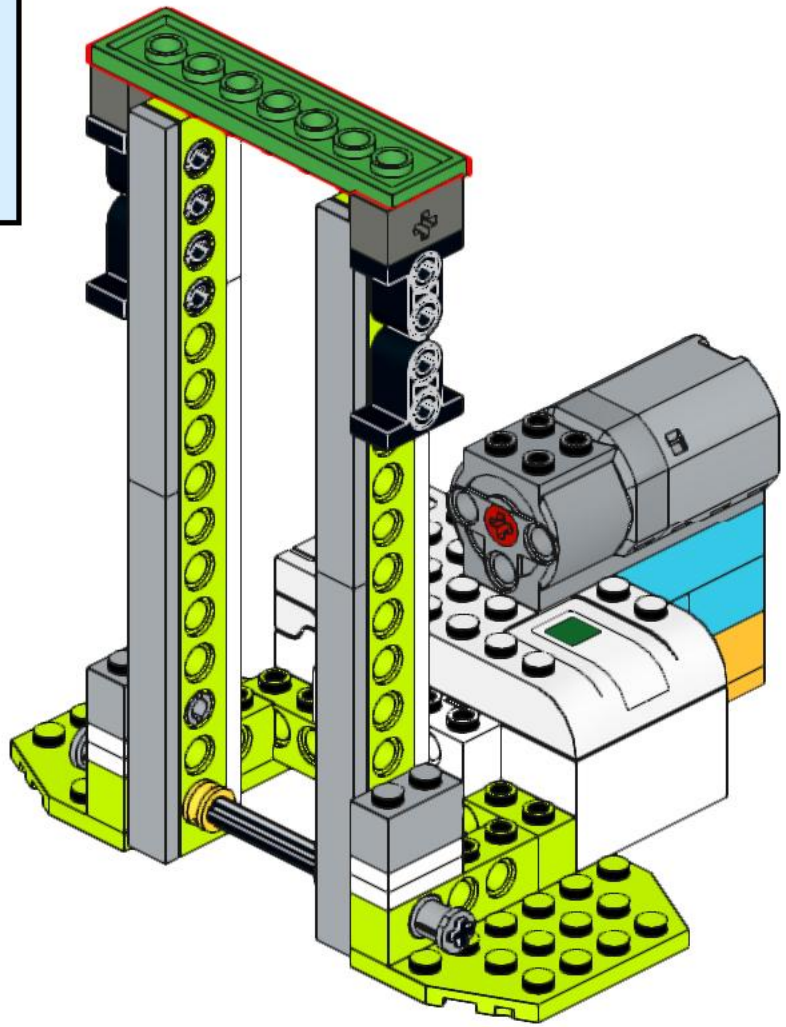

19

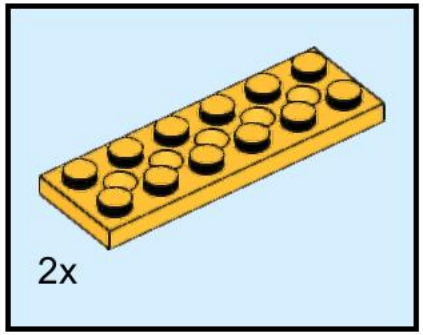

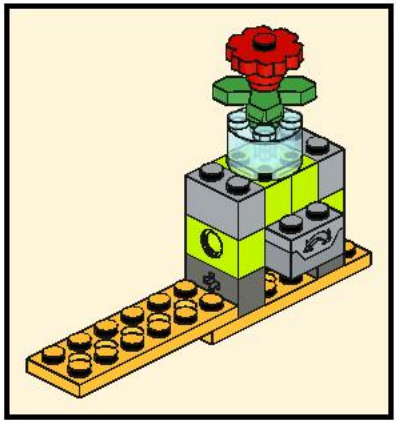

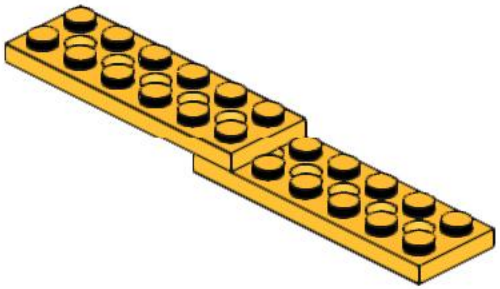

20

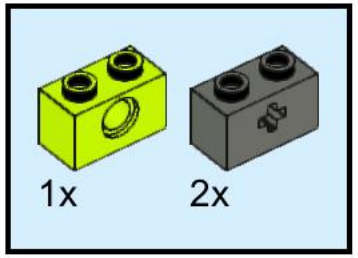

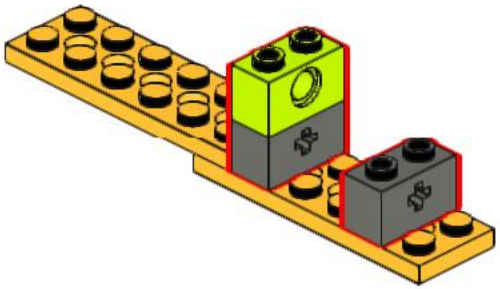

21

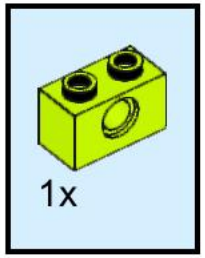

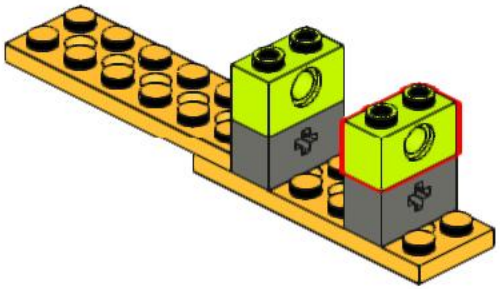

22

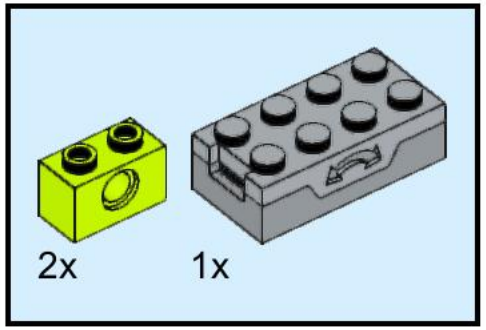

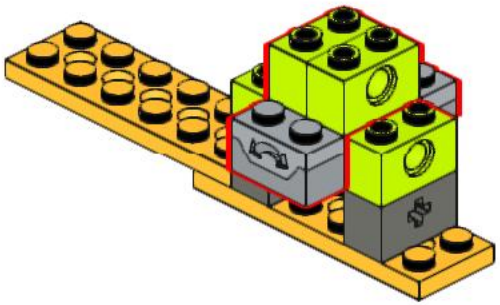

23

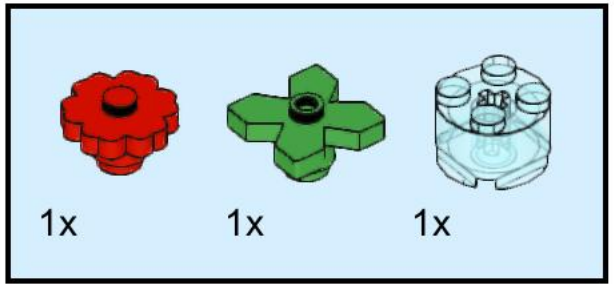

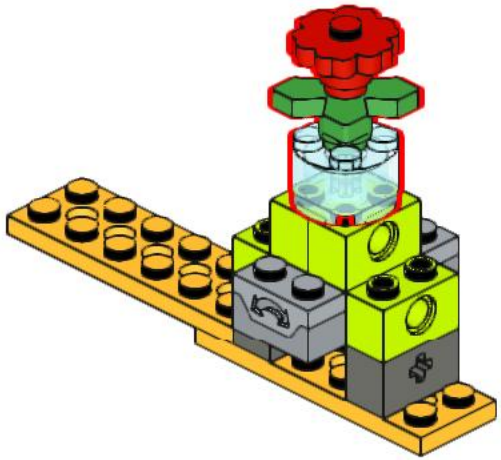

24

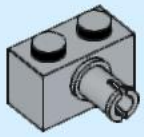

2x

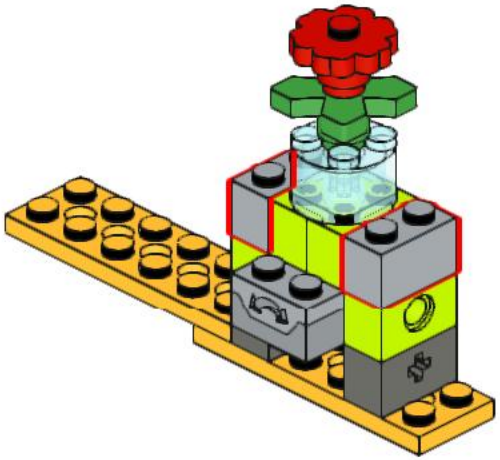

25

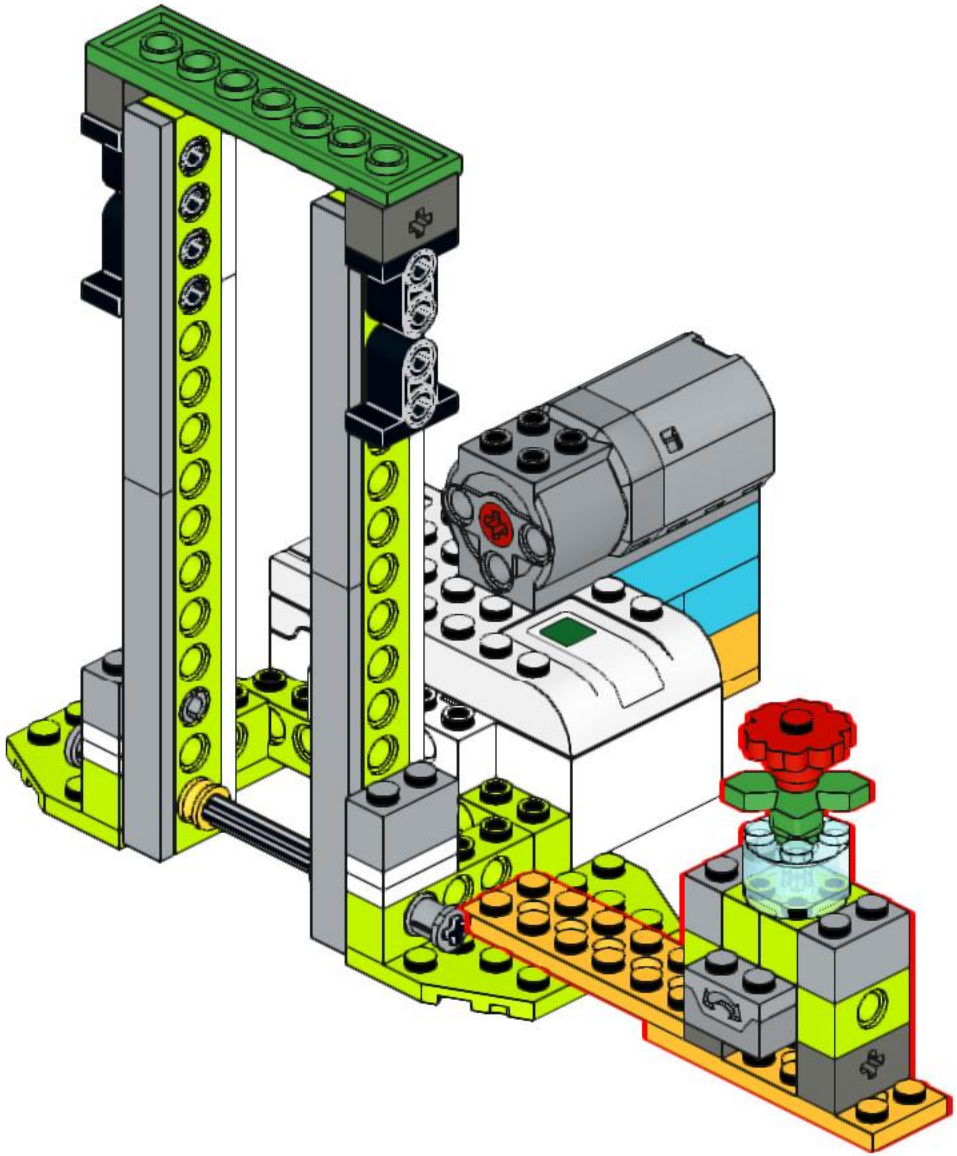

26

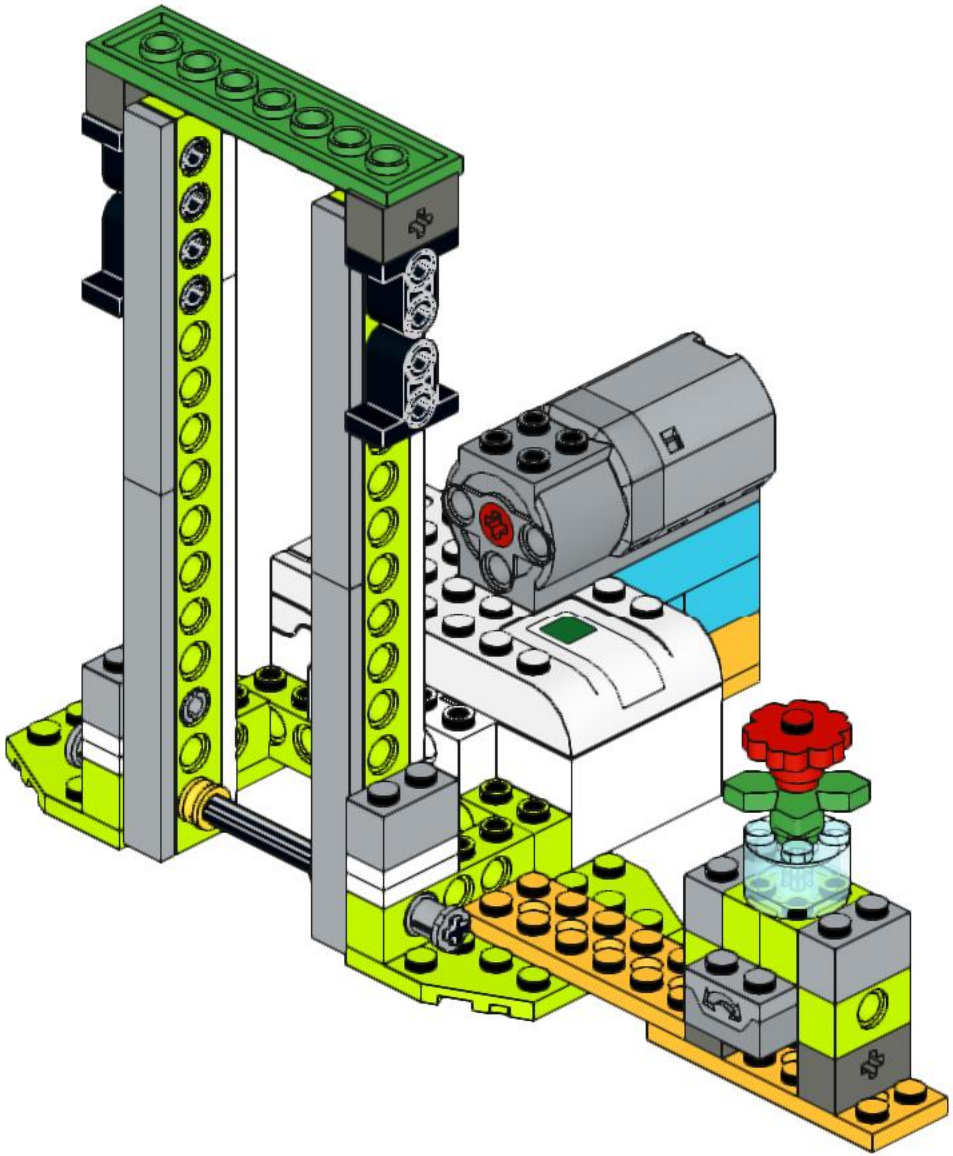

27

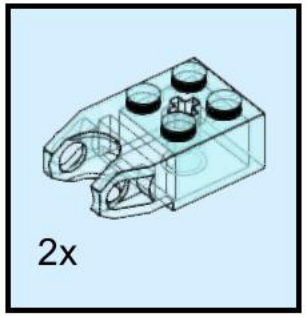

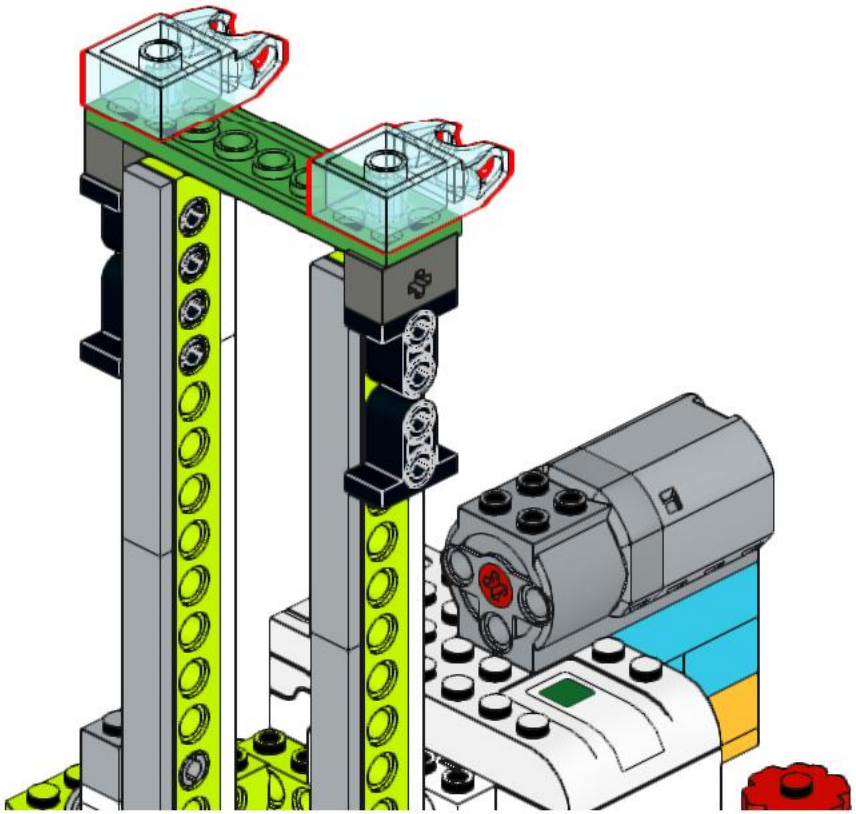

28

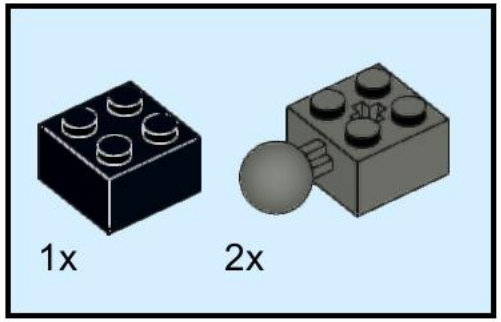

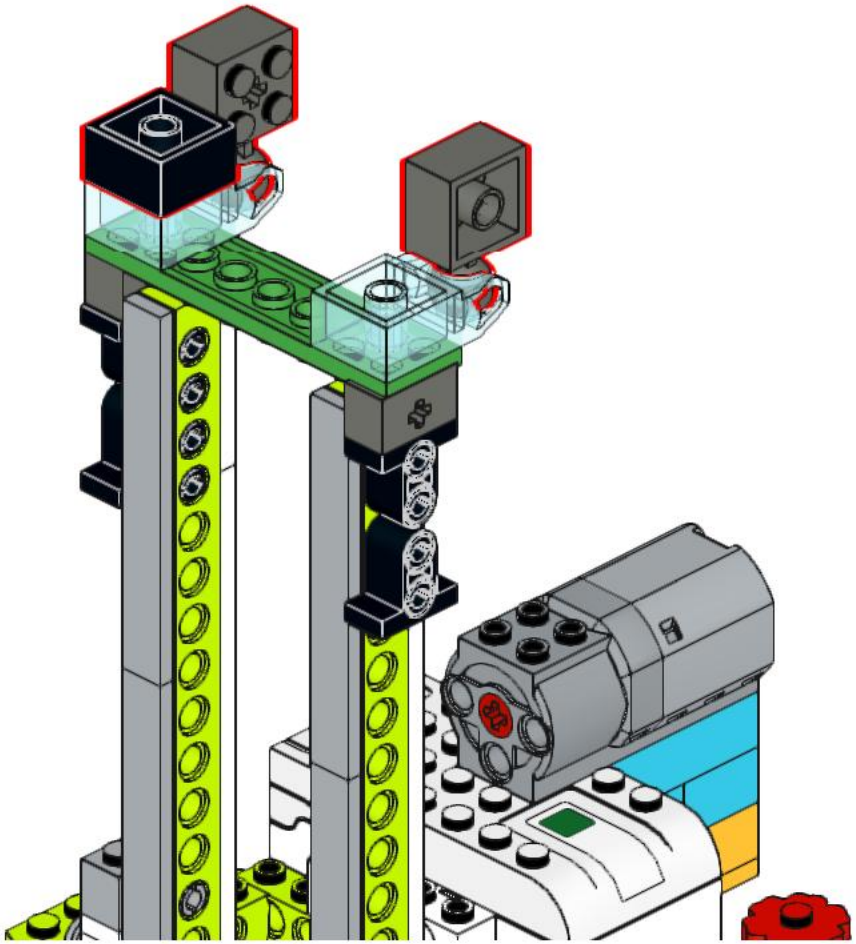

29

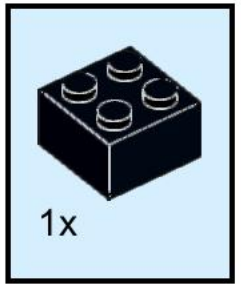

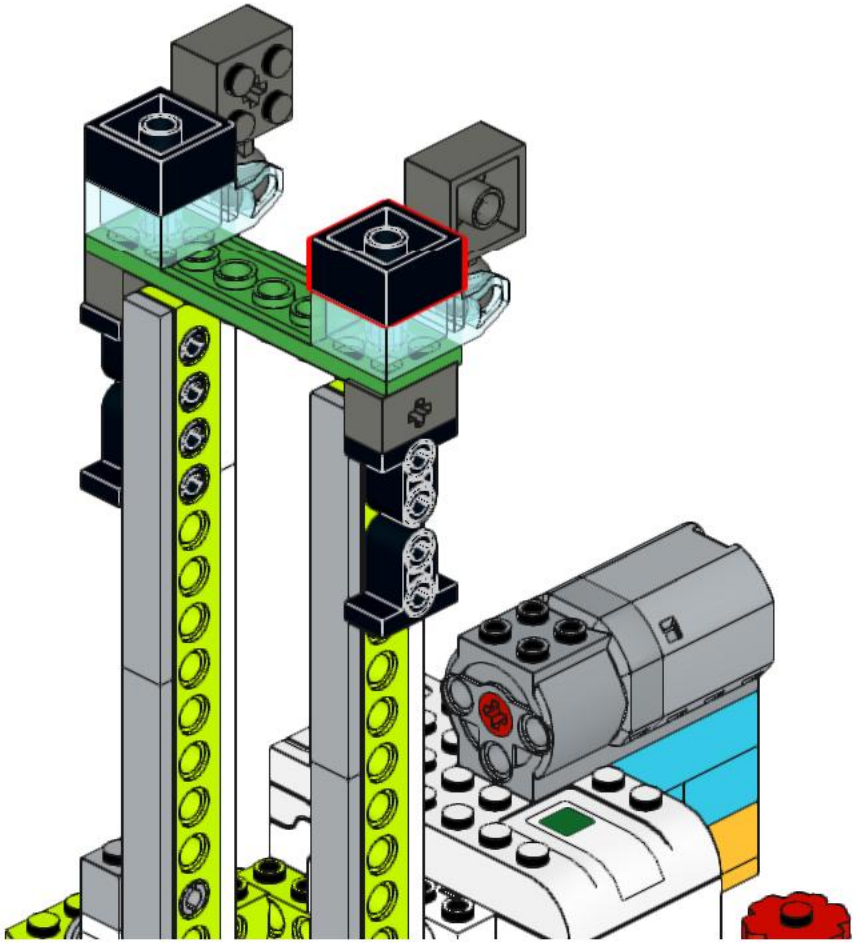

30

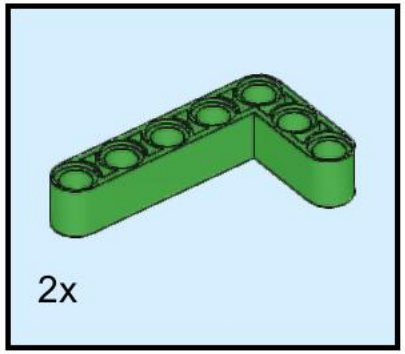

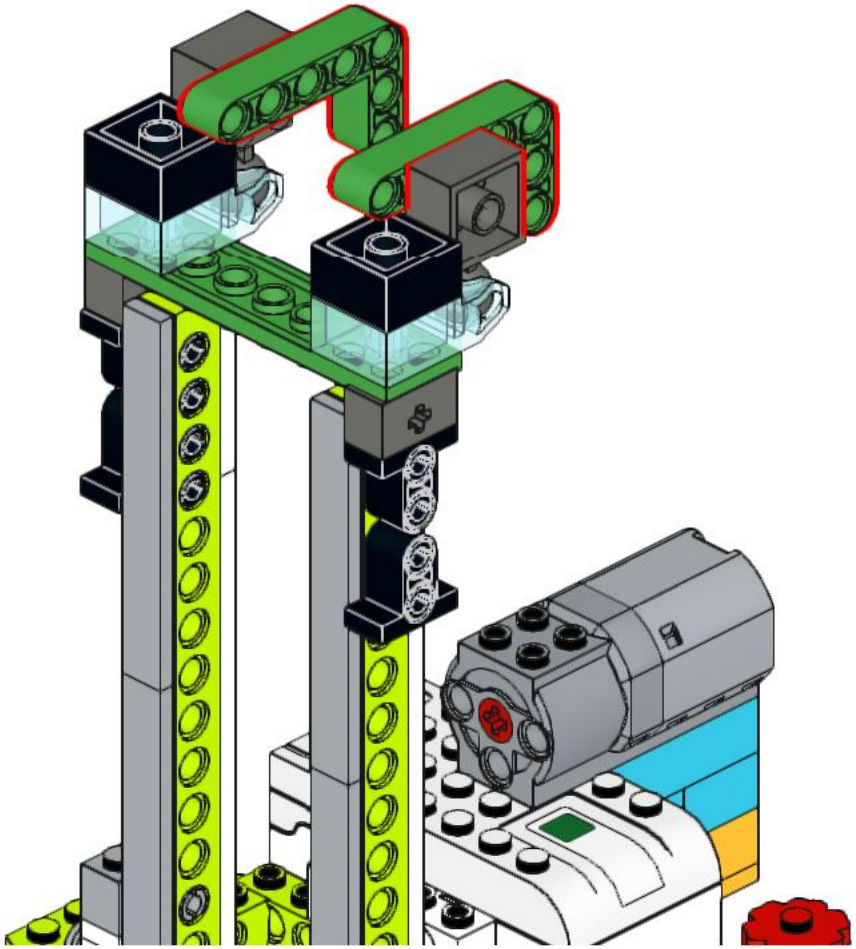

31

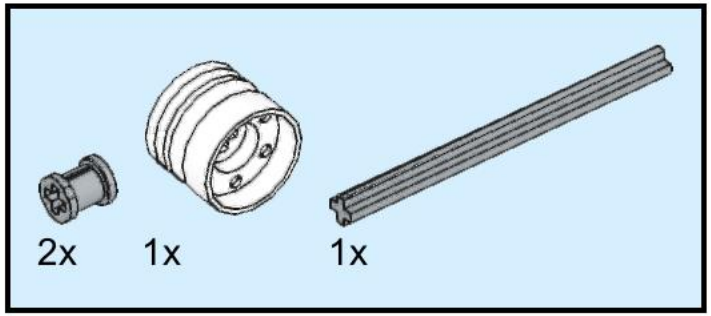

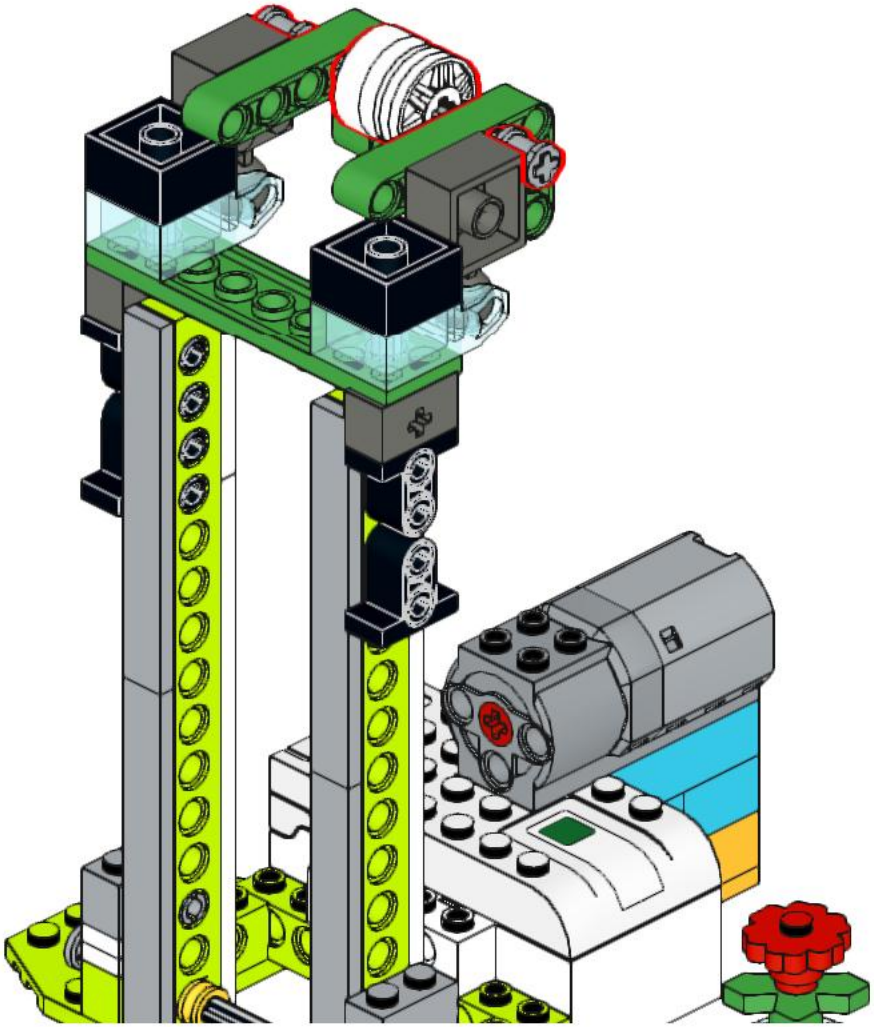

32

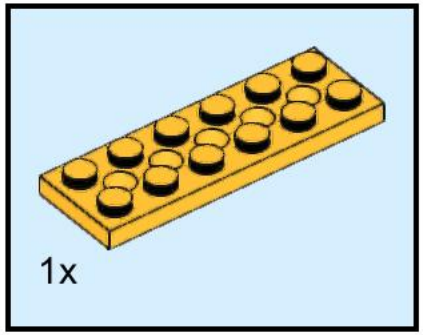

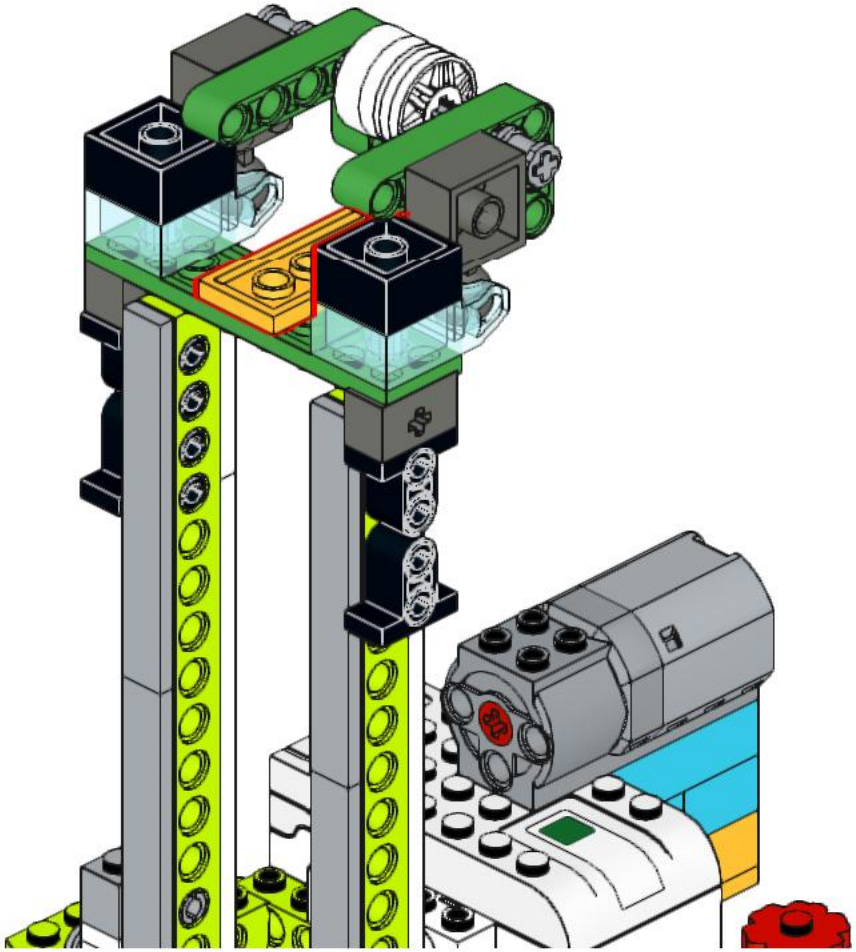

33

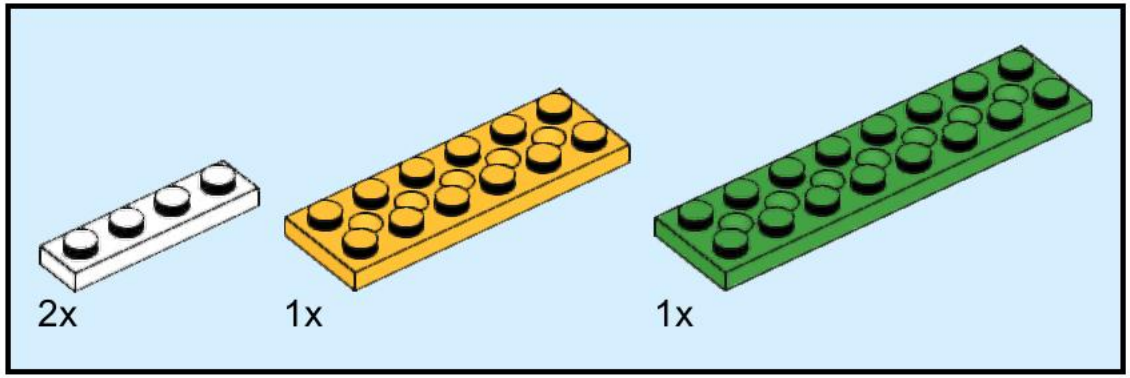

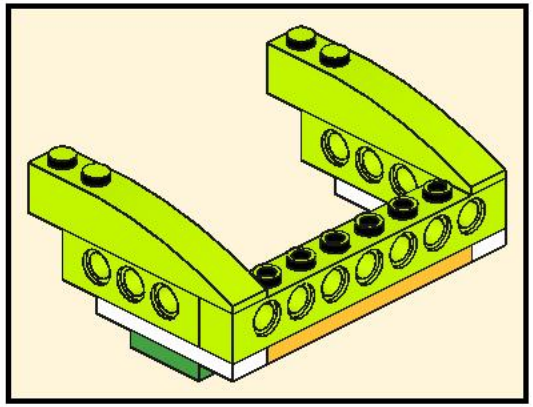

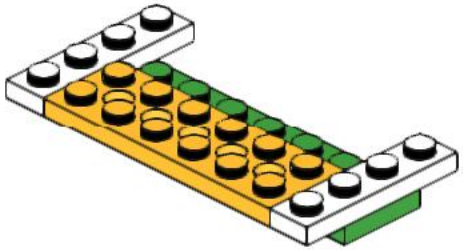

34

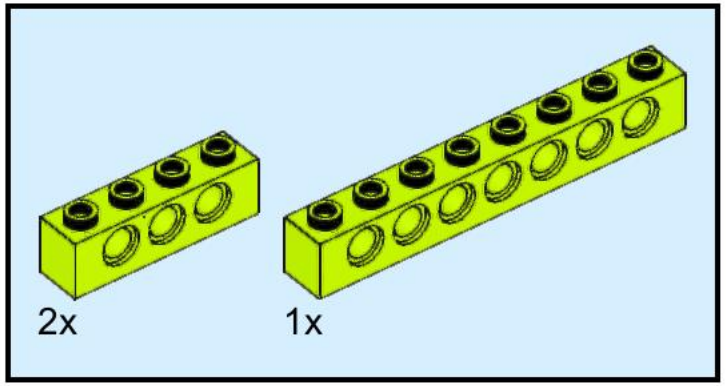

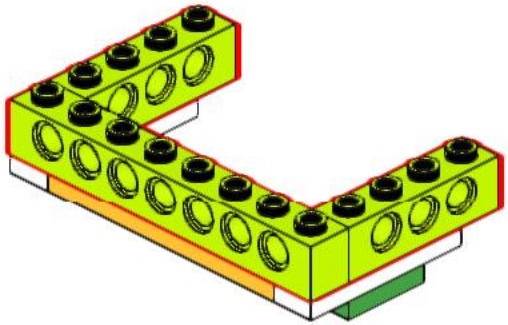

35

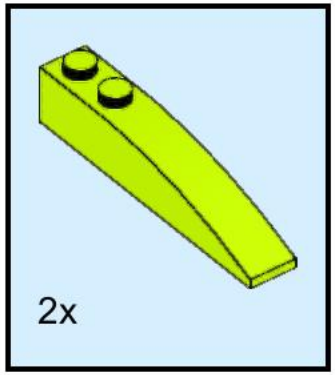

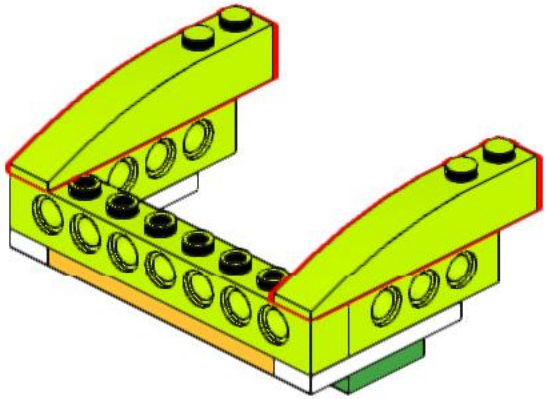

36

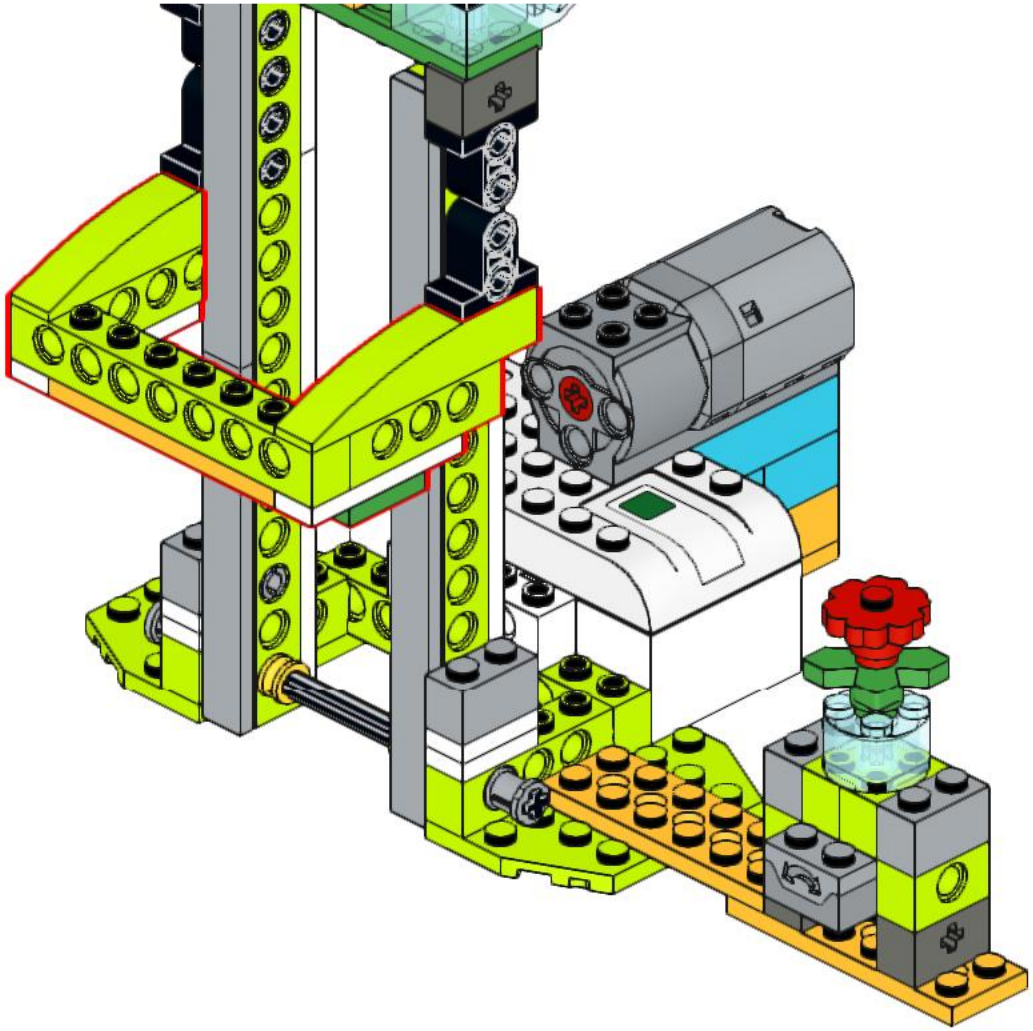

37

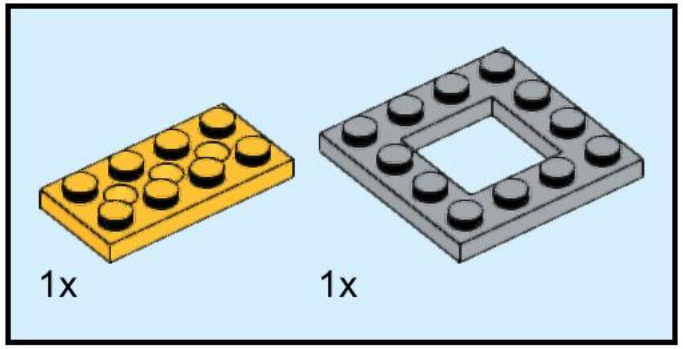

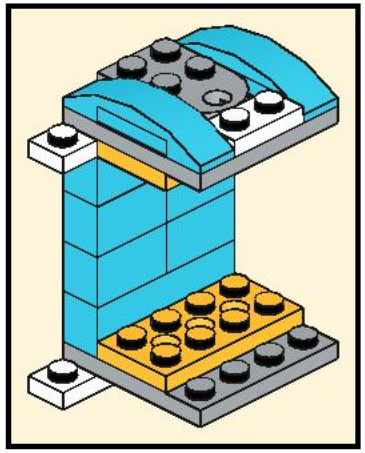

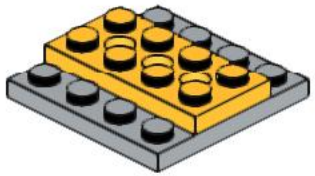

38

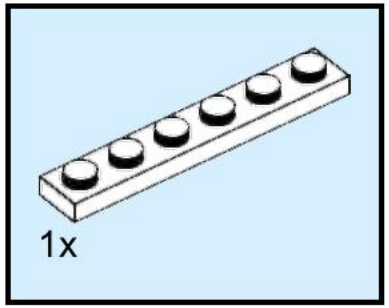

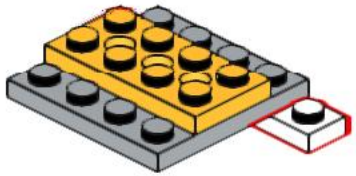

39

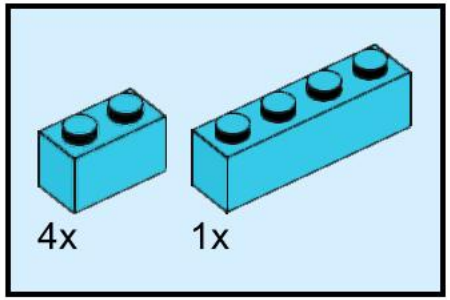

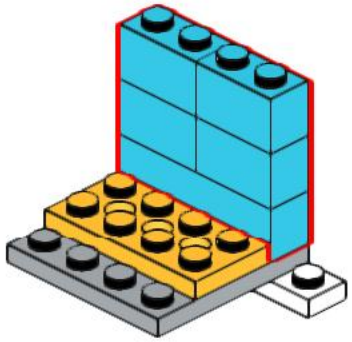

40

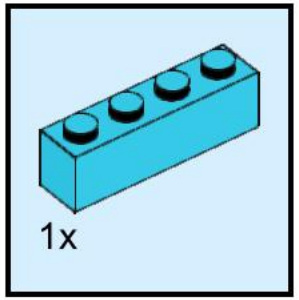

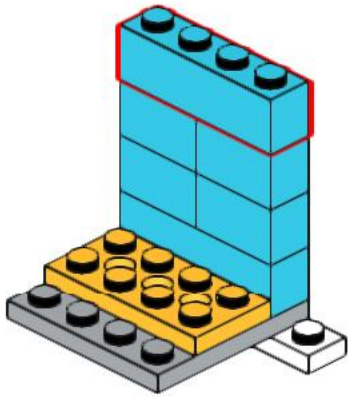

41

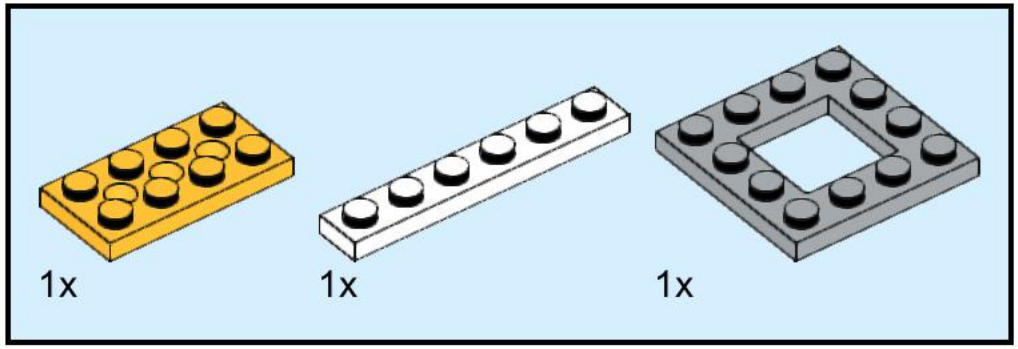

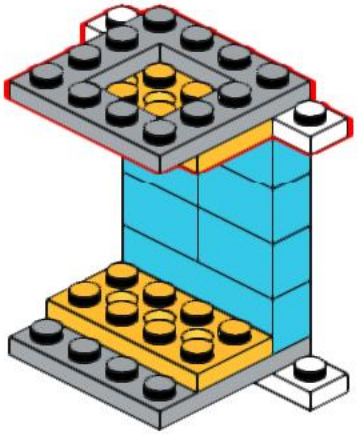

42

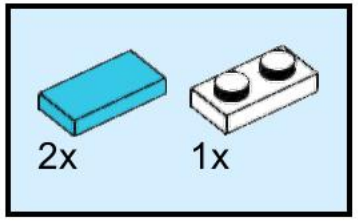

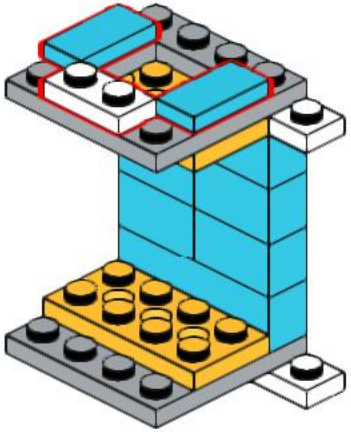

43

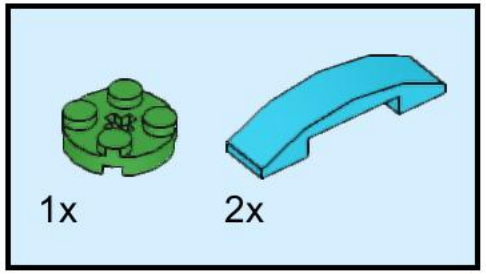

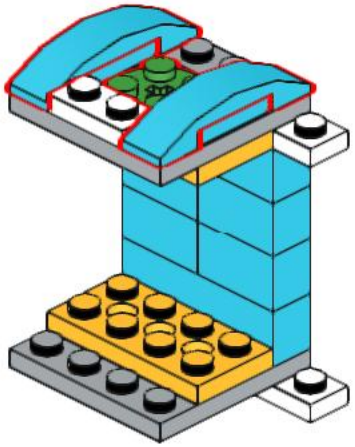

44

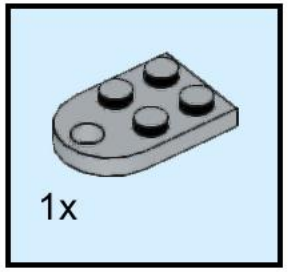

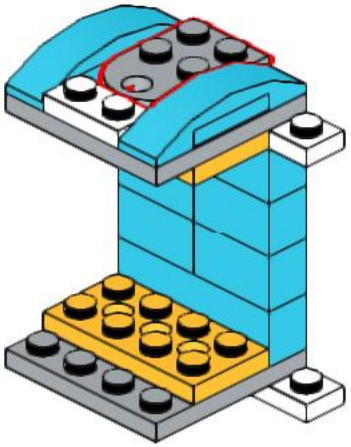

45

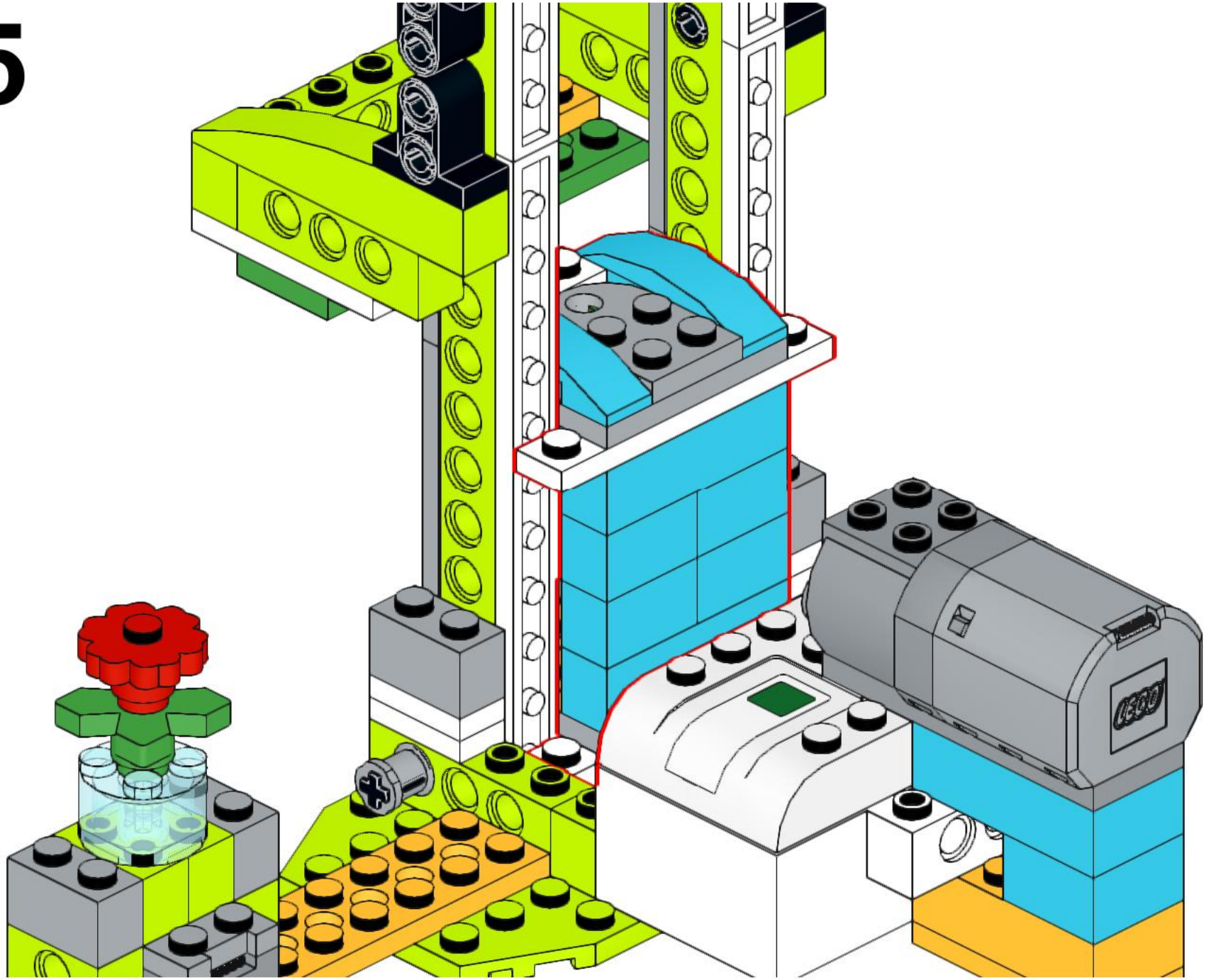

46

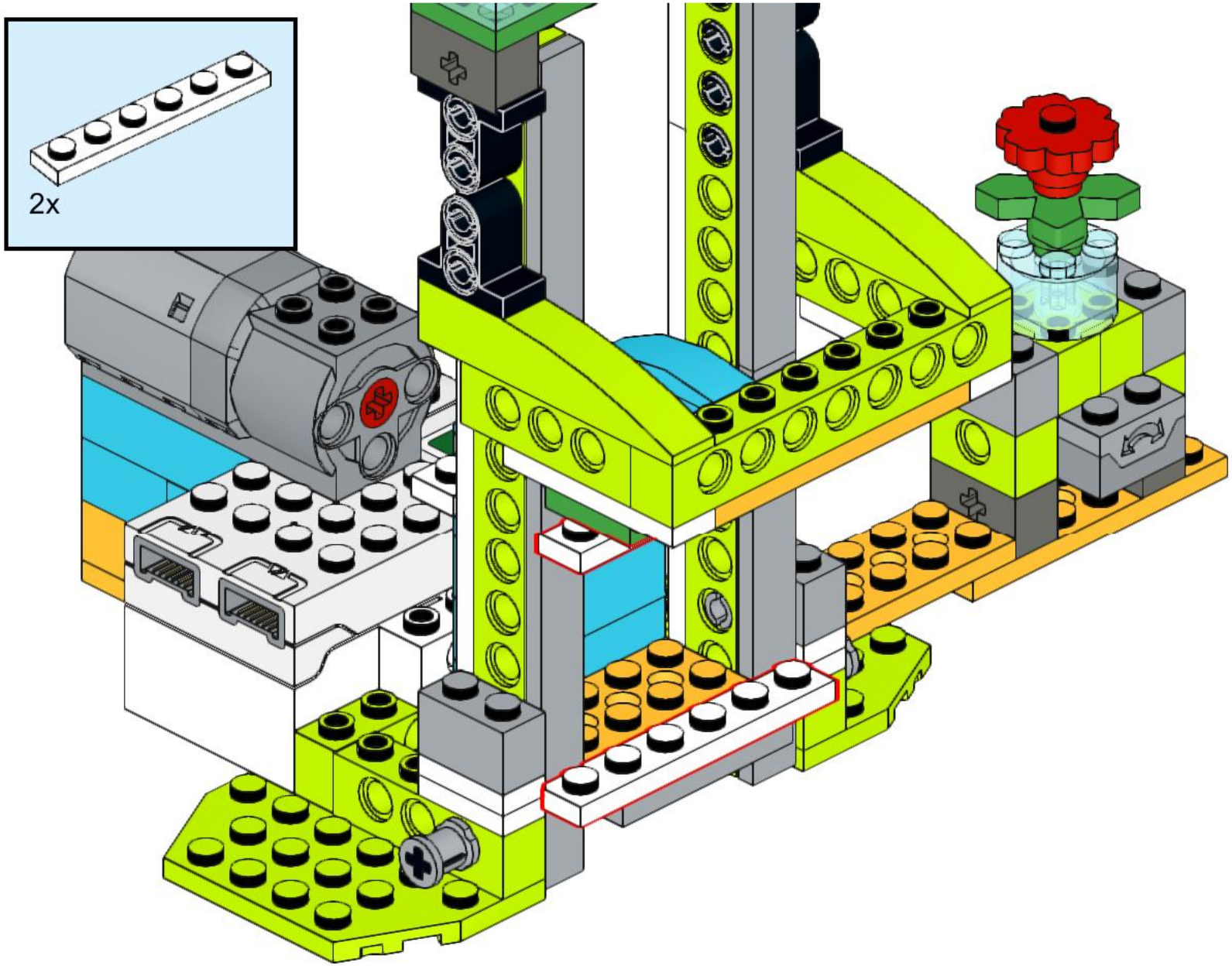

47

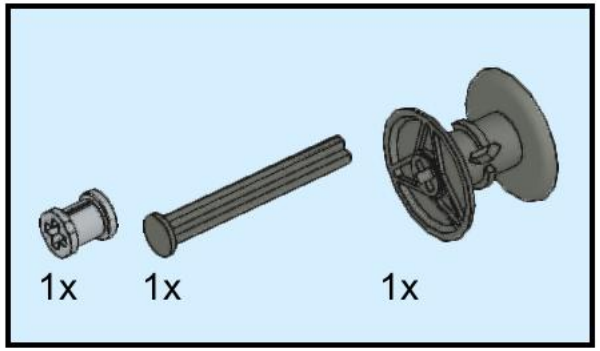

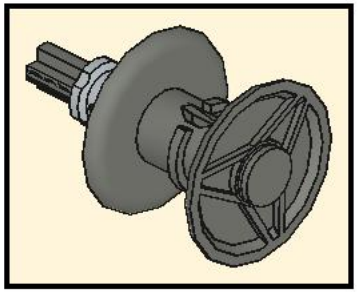

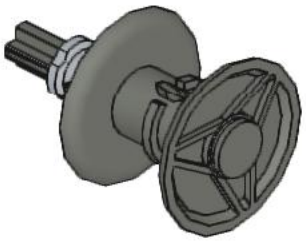

48

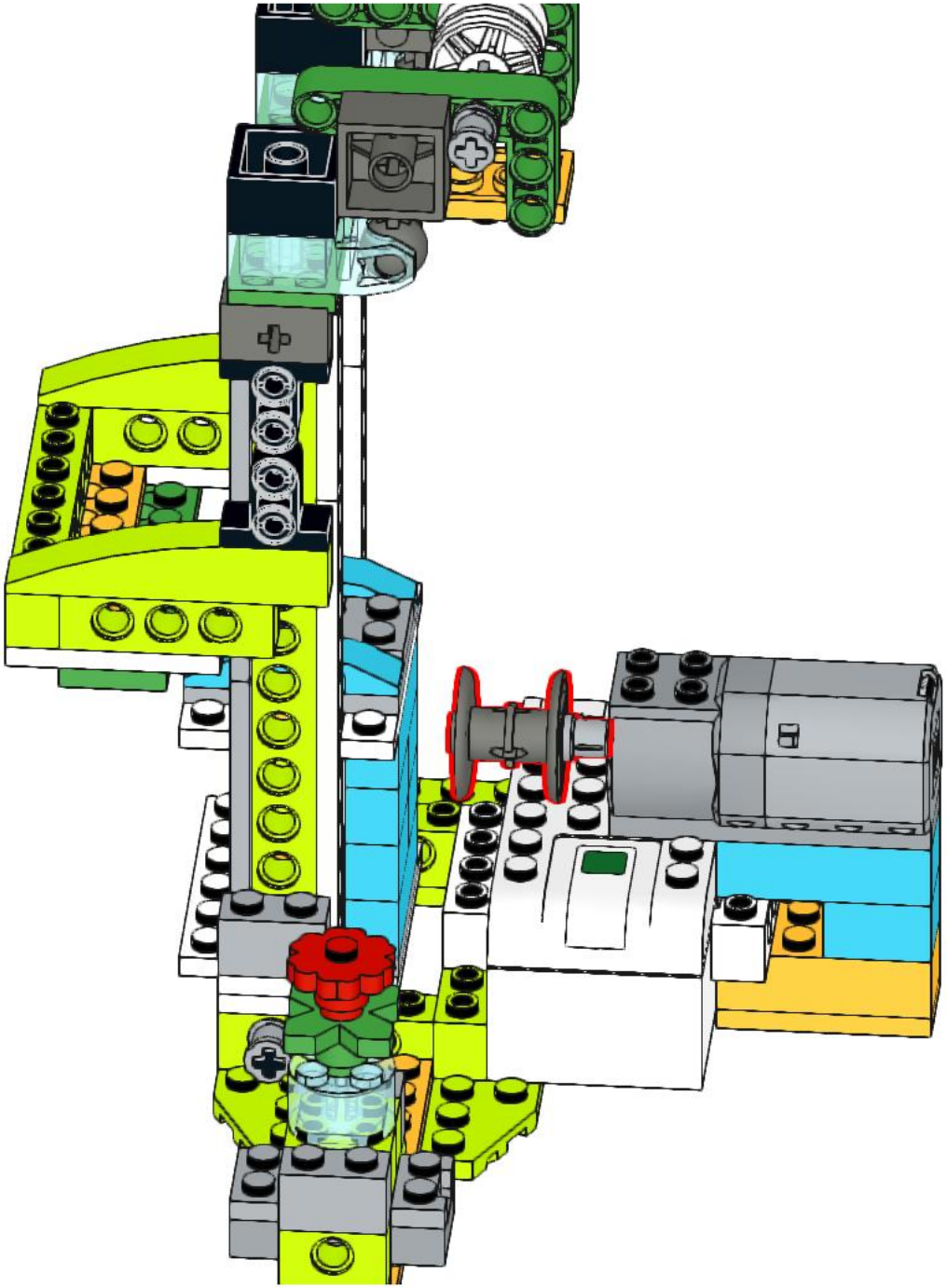

49

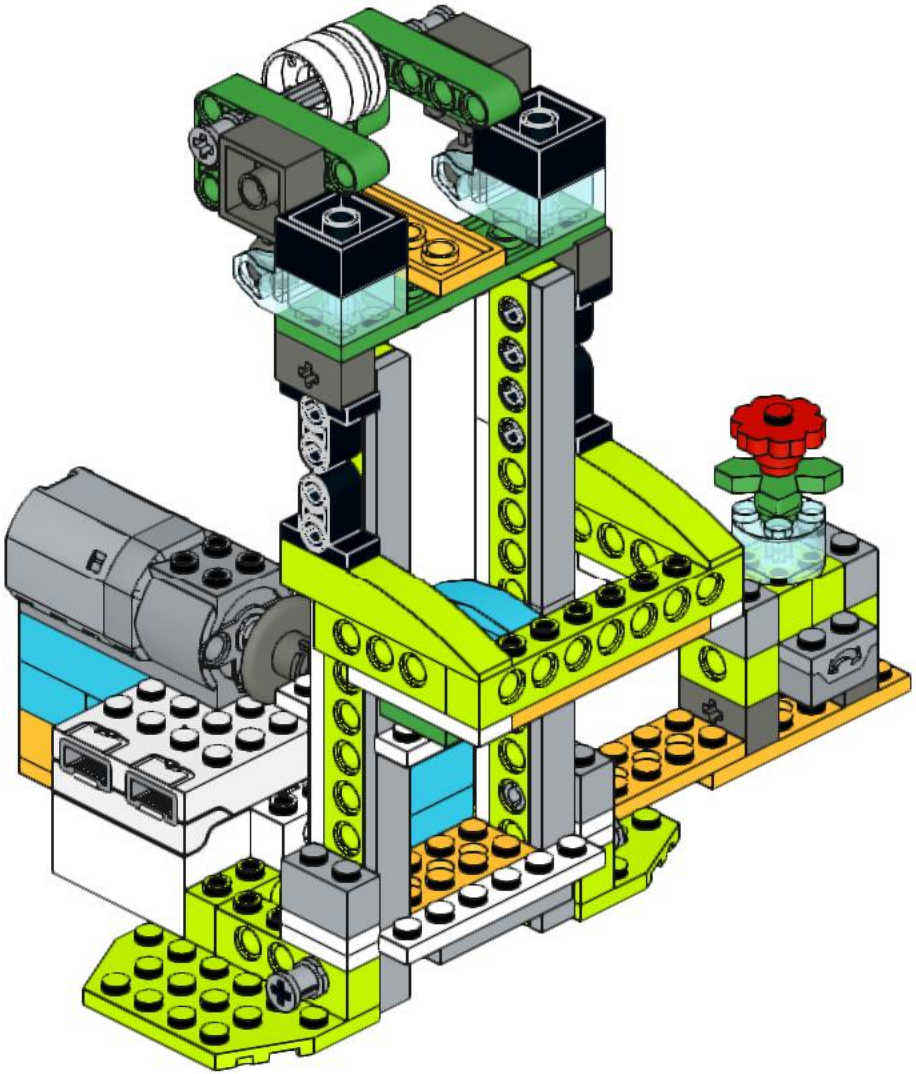

50

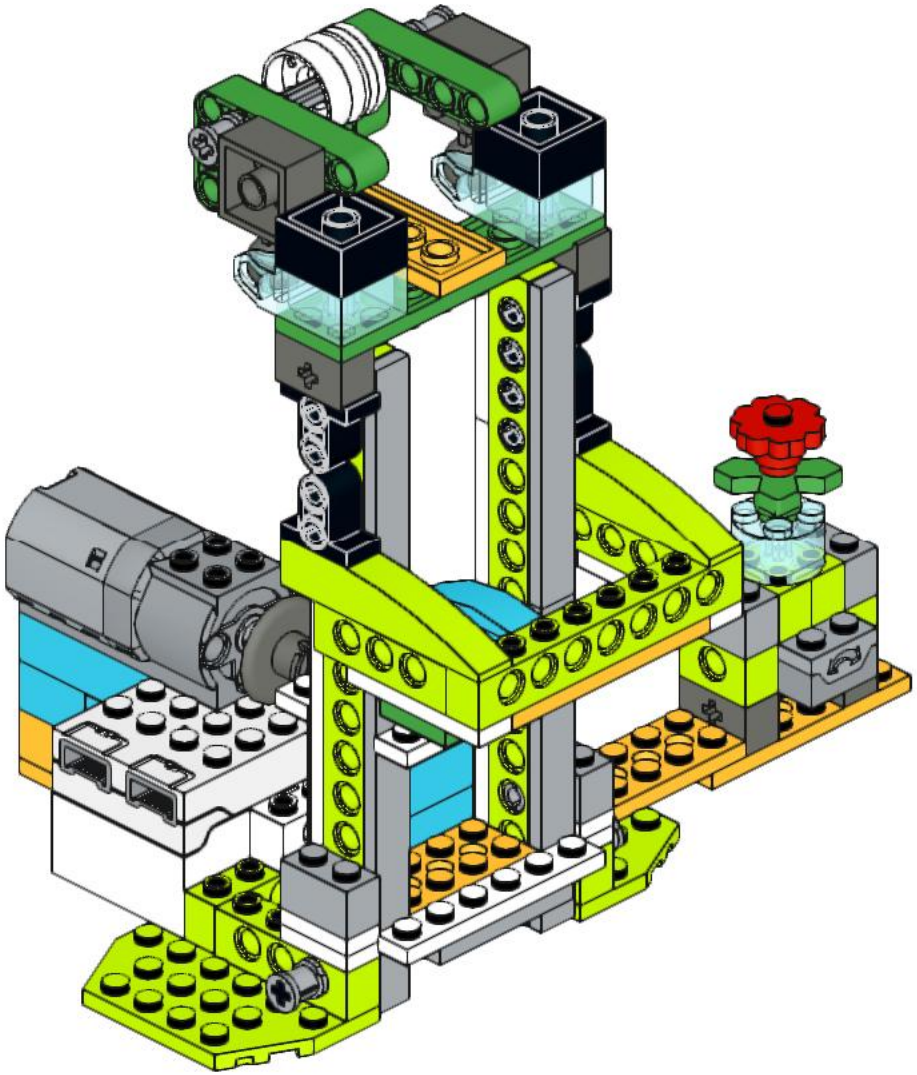

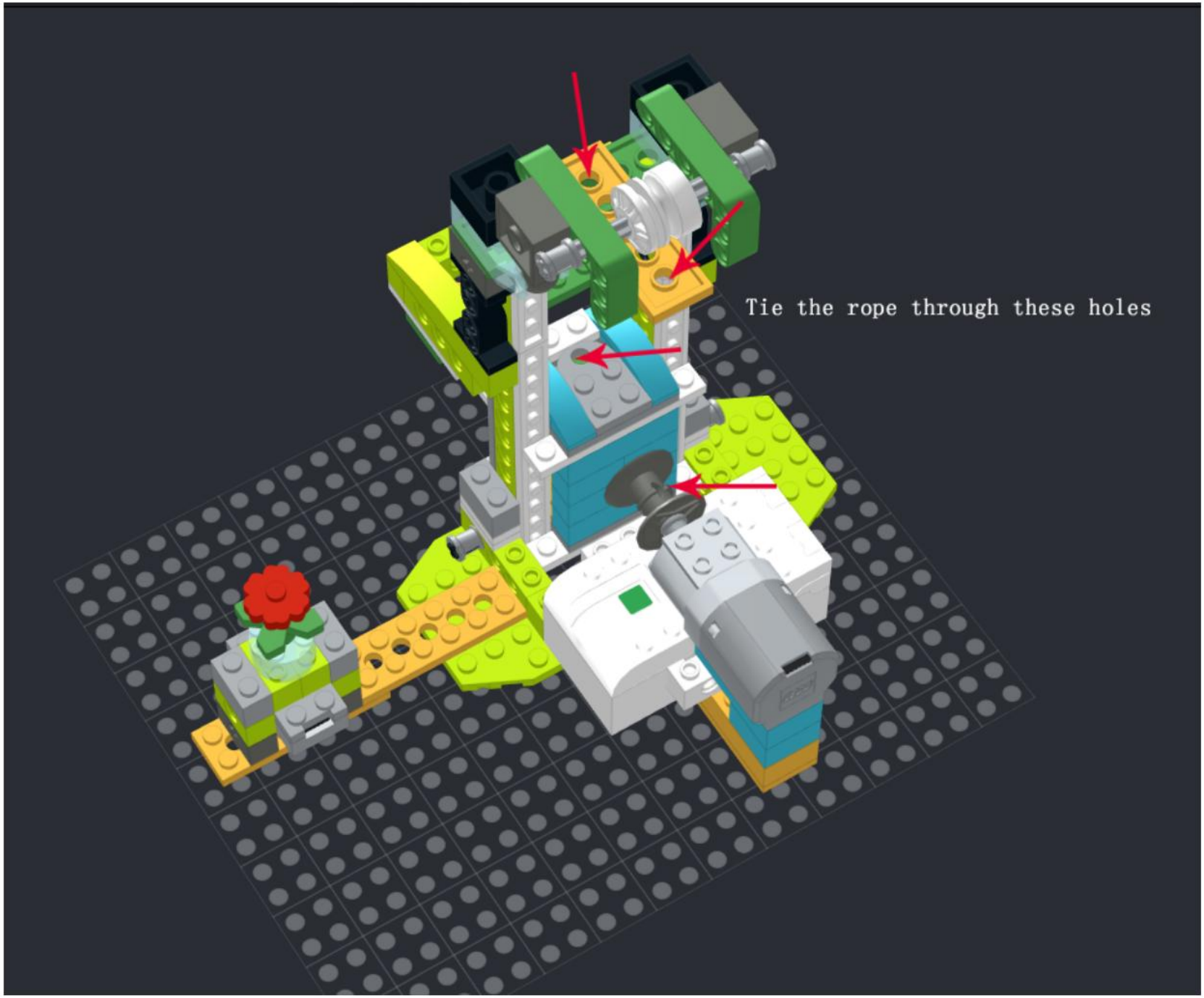
Tie the rope through these holes

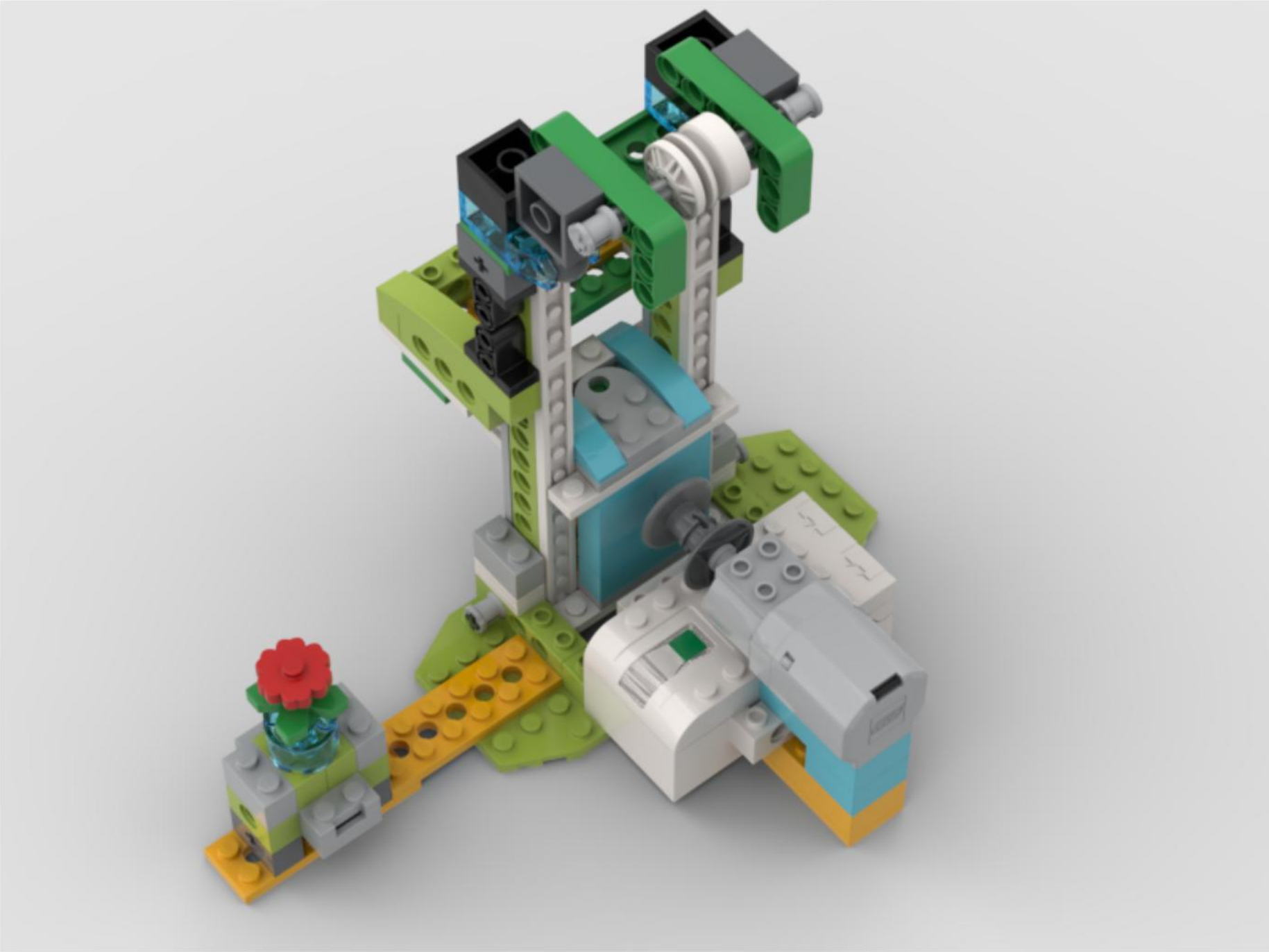

2

3

0

9